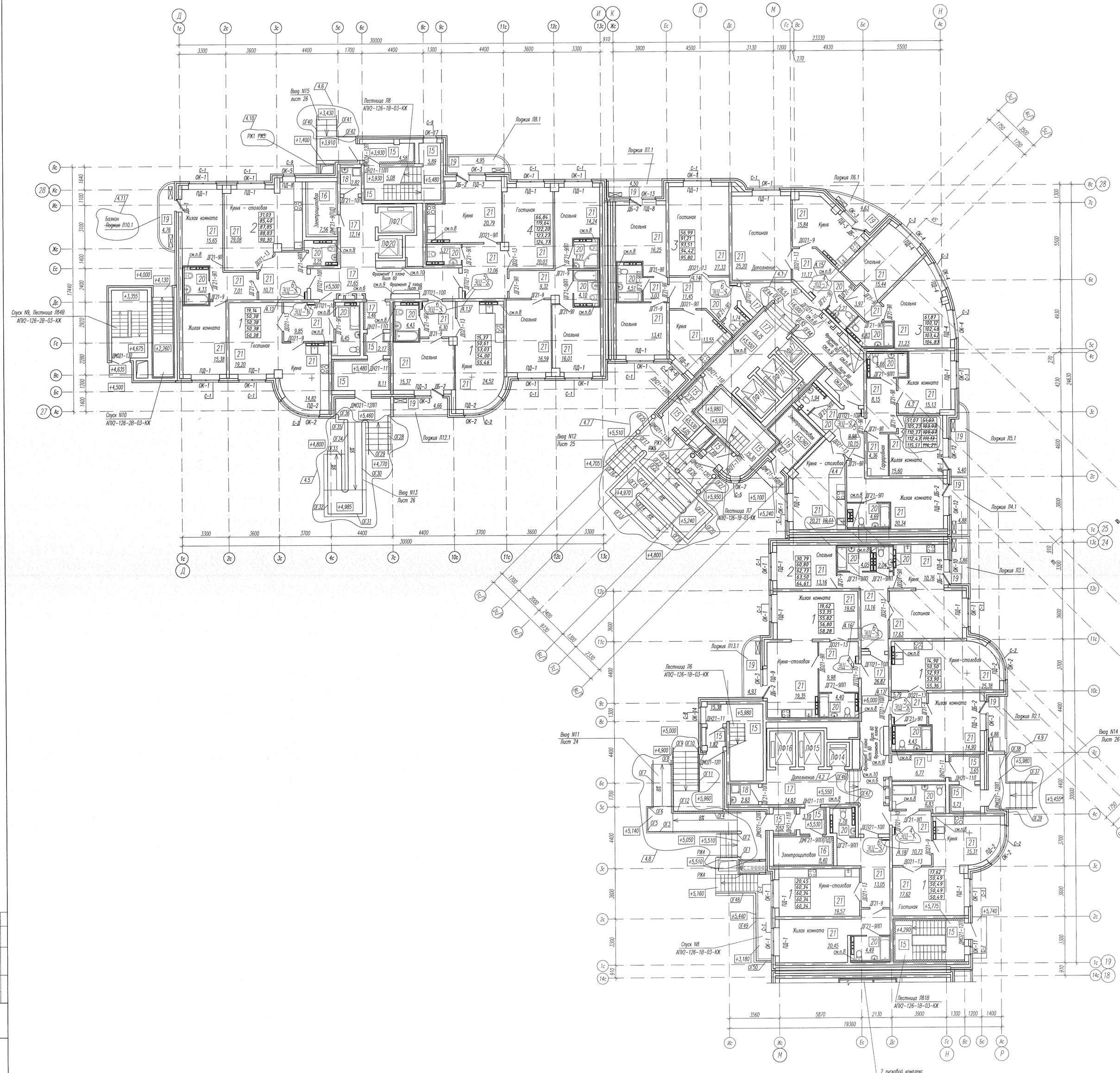

Компоновочная схема

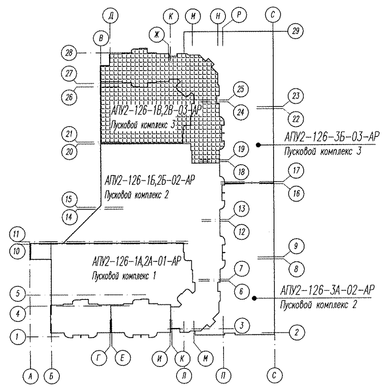

УСЛОВНЫЕ ОБОЗНАЧЕНИЯ:

70 (115) – перегородки из блоков силикатных полнотелых с пазогребневыми элементами

200 – несущие монолитные железобетонные стены

100 (50, 150) – зашивка ГВЛ по каркасу ТИГИ КНАУФ

39,72 – жилая площадь квартиры

58,60 – общая площадь квартиры без лоджии и балкона

59,49 – общая площадь квартиры с лоджией и балконом (с коэффициентом – лоджия 0,5)

60,68 – общая площадь квартиры с лоджией и балконом (с коэффициентом – лоджия 0,7)

61,57 – общая площадь квартиры с лоджией и балконом (с коэффициентом 1)

14 – тип пола

Л1.1 – вид лоджии

– место установки кондиционеров

1. Кладочный план 1 этажа см. лист 8.
2. Экспликацию полов см. лист 43, ведомость отделки помещений см. лист 60.
3. Схема заполнения оконных проемов и спецификацию элементов заполнения оконных и дверных проемов см. лист 59.
4. Утепление стен тамбуров см.раз 10, лист 50. Перекрытие тамбуров входа подшить снизу минватой, плотность 45кг/м3 (см. лист 52), с последующей зашивкой листами ГВЛ толщиной 12мм в 1 слой по каркасу ТИГИ КНАУФ. Перекрытия электрощитовой подшить снизу минватой, плотностью 45 кг/м3 толщиной 100 мм, с последующей зашивкой листами ГВЛ толщиной 12мм в 1 слой по каркасу ТИГИ КНАУФ. Перекрытия помещений уборочного инвентаря подшить снизу минватой, плотность 45 кг/м3 толщиной 200 мм , с последующей зашивкой листами ГВЛ толщиной 12мм в 2 слоя по каркасу ТИГИ КНАУФ. Элементы утепления тамбуров учтены в спецификации элементов утепления внутренних стен и перекрытий, элементов исполнения ниш этажных и квартирных щитков, зашивки коммуникаций на листе 58,54а.
5. В лестничных клетках и тамбуре при установке двери ОК-1, ОК-11, ОК-14 и ОК-17 подоконные доски не устанавливать, вместо них выполнить откосы из цементно-песчаного раствора, поверхность зажелезнить.
6. Низы ограждения электроплитой выполнить в перегородке из силикатного кирпича производства SMart, в квартирах – из ГВЛ толщиной 12мм в 1 слой по каркасу КНАУФ, схема см. лист 35(~~Установить щит этажный ЩЭ-1 (щитки ЩЭ-1) учтены в спецификации элементов заполнения оконных и дверных проемов лист 59.~~)
7. Схема расположения элементов лоджий Л1...Л15 см. листы 46,47.
8. В указанном месте стояки ВК на 1 этаже защить листами ГВЛ по каркасу ТИГИ КНАУФ с устройством отверстия 300х400(h), низ на высоте 900 мм от пола (уточнить по месту) с последующей установкой люка ЛКМ1. Люк ЛКМ1 учтен в спецификации элементов заполнения (оконных и) дверных проемов на листе 59.
9. Стояки коммуникаций СВ в общем коридоре защить листами ГВЛ толщиной 12мм в 2 слоя по каркасу ТИГИ КНАУФ с последующей установкой (ЩЭ2-ЩЭ-1) см. листе 60. Этажные щиты (ЩЭ2-ЩЭ-1) учтены в спецификации элементов заполнения (оконных и) дверных проемов, лист 59. 4.29
10. Стояки ВК защить листами ГВЛ в 2 слоя по каркасу ТИГИ КНАУФ с устройством на 1 этаже отверстия ~~800х1600(h)~~ 890х1610(h), низ на высоте 300 мм от пола (уточнить по месту) с последующей установкой щита этажного (ЩЭ2-ЩЭ-1 (щитки ЩЭ2-ЩЭ-1) учтены в спецификации элементов заполнения (оконных и) дверных проемов на листе 59.
11. При установке оконных блоков ОК-3, ОК-10, ОК-12, ОК-13 слива не устанавливать, вместо них выполнить откосы из цементно-песчаного раствора, поверхность зажелезнить.
12. Крылоки и пандусы облицовать тротуарной плиткой по узлам 30, 31 на листе 26.
13. Ограждения крылец и внутренних лестниц входов см. лист 61.
14. Внутренние лестницы облицовать бетонными проступями. Ограждения внутренних лестниц и облицовка учтены в спецификации элементов внутренних лестниц на листе 58,22.

4	20	–	104-13		05.13	АПУ2-126-1В,2В-03-АР
3	–	Нов.	59-11		03.13	Многоэтажный жилой дом с нежилыми помещениями, пристроенными магазином, подземной автостоянкой в границах улиц В.Мурзы-Авиационной- Сквозной в Чкаловском районе г. Екатеринбурга
Изм.	Кол.уч.	Лист.	Nдок.	Подпись	Дата	
Гл. арх.		Земцова			03.13	Жилой дом 1В. Подземная автостоянка 2В. Пусковой комплекс 3
Н.контр.		Ранкова				
Зав.пущ.		Остроумова				
Разраб.		Спиридова				Стадия: Р; Лист: 36; Листов:
Проверил		Земцова				Отделочный план 1 этажа на отм.+5,500; +6,000
Исполнил		Спиридова				ЗАО "Корпорация "Атомстройкомплекс"

Согласовано

Взам. инв. №

Подпись и дата

Инв. № подл.

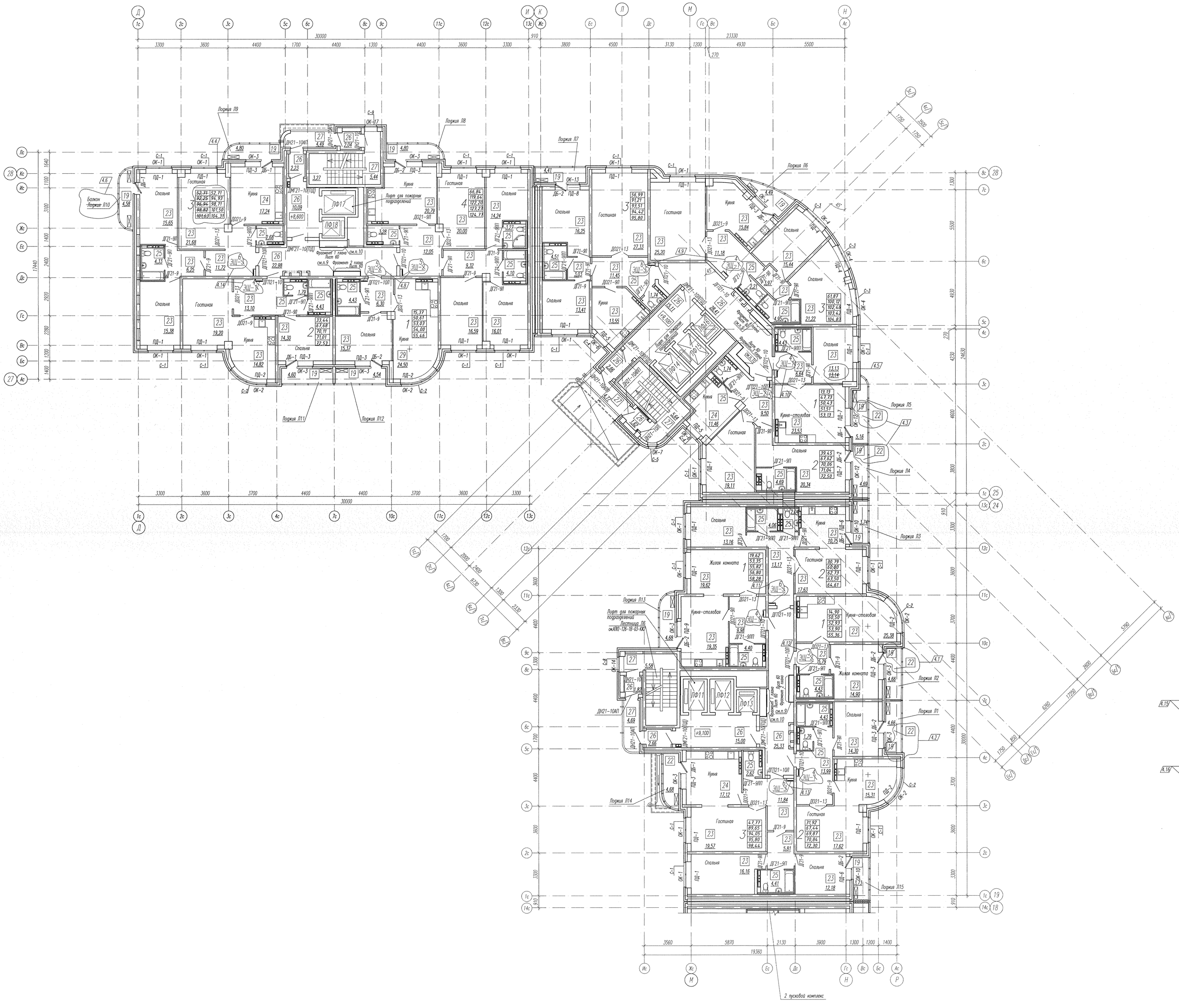

Компоновочная схема

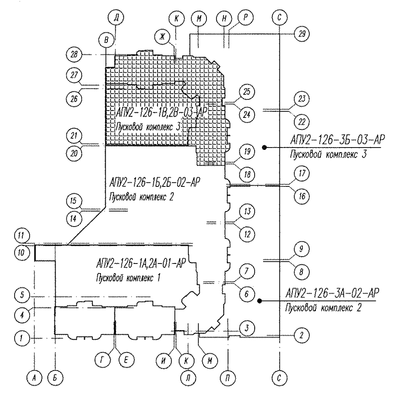

УСЛОВНЫЕ ОБОЗНАЧЕНИЯ:

70 (115) – перегородки из блоков силикатных полнотелых с пазогребневыми элементами

200 – несущие монолитные железобетонные стены

100 (50, 150) – зашивка ГВЛ по каркасу ТИГИ KNAUF

39,72	– жилая площадь квартиры
58,60	– общая площадь квартиры без лоджии и балкона
59,49	– общая площадь квартиры с лоджией и балконом (с коэффициентом – лоджия 0,5)
60,68	– общая площадь квартиры с лоджией и балконом (с коэффициентом – лоджия 0,7)
61,57	– общая площадь квартиры с лоджией и балконом (с коэффициентом 1)

14 – тип пола

Л1 – вид лоджии

– место установки кондиционеров

1. Кладочный план 2 этажа см. лист 9.
2. Экспликацию полов см. лист 43, ведомость отделки помещений см. лист 60.
3. Схему заполнения оконных проемов и спецификацию элементов заполнения оконных и дверных проемов см. лист 59.
4. Утепление стен технэтажей выполнить по узлу 10 на листе 50 минватой плотностью 45кг/м3), с последующей зашивкой листами ГВЛ толщиной 12мм в 2 слоя по каркасу ТИГИ KNAUF. Элементы утепления технэтажей учтены в спецификации элементов утепления внутренних стен и перекрытий, элементов исполнения ниш квартирных щитков, зашивки коммуникаций на листах 55, 56.
5. Ниши для этажных электрощитков выполнить в перегородках из силикатного кирпича производства SiMat, а квартирных – из ГВЛ толщиной 12мм в 1 слой по каркасу KNAUF, схемы см. лист 55. Установить щит этажный ЩЭ-1, Щитки этажные ЩЦ-1 учтены в спецификации элементов заполнения оконных и дверных проемов лист 59.
6. Схемы расположения элементов лоджий Л1...Л15 см. листы 46,47.
7. В вестибюлях клетках при установке окон ОК-7, ОК-14 и ОК-17 подоконные доски не устанавливать, вместо них выполнить откосы из цементно-песчаного раствора, поверхность затереть.
8. При установке лоджий оконных блоков ОК-3, ОК-10, ОК-12, ОК-13 скобы не устанавливать, вместо них выполнить откосы из цементно-песчаного раствора, поверхность затереть.
9. Стояки коммуникаций ОВ в общих коридорах зашить листами ГВЛ толщиной 12мм в 2 слоя по каркасу ТИГИ KNAUF с последующей установкой ЩЭУ-1 см. лист 60. Этажные щиты ЩЭУ-1 учтены в спецификации элементов заполнения оконных и дверных проемов, лист 59.
10. Стояки ВК зашить листами ГВЛ в 2 слоя по каркасу ТИГИ KNAUF с устройством на 1 этаже отверстия 980х1600(h) 890х1610(h), на высоте 300 мм от пола (уточнить по месту) с последующей установкой щита этажного ЩЭУ-1 (Щитки) ЩЭУ-1) учтены в спецификации элементов заполнения оконных и дверных проемов на листе 59.

4	17	–	104-13		05.13	АПУ2-126-1В,2В-03-АР	
3	–	Нов.	59-13		03.13	Многоэтажный жилой дом с нежилыми помещениями, пристроенными магазинами, подземной автостоянкой в границах улиц 8 Марта–Малышева–Сакмая в Чкаловском районе г. Екатеринбурга	
Изм.	Кол.уч.	Лист	Nдок.	Подпись	Дата		
Гл. арх.		Земцова			03.13	Жилой дом 1в.	Стадия / Лист / Листов
Нач.отд.		Рыжкова				Подземная автостоянка 2В.	Р / 37
Зав.груп.		Остроугорская				Пусковой комплекс 3	
Разраб.		Снигирева				Отделочный план 2 этажа	ЗАО "Корпорация "Геоинтрапроектсервис"
Проверил		Земцова					
Исполнил		Снигирева					

Согласовано

Взам. инв. N

Подпись и дата

Инв. N подл.

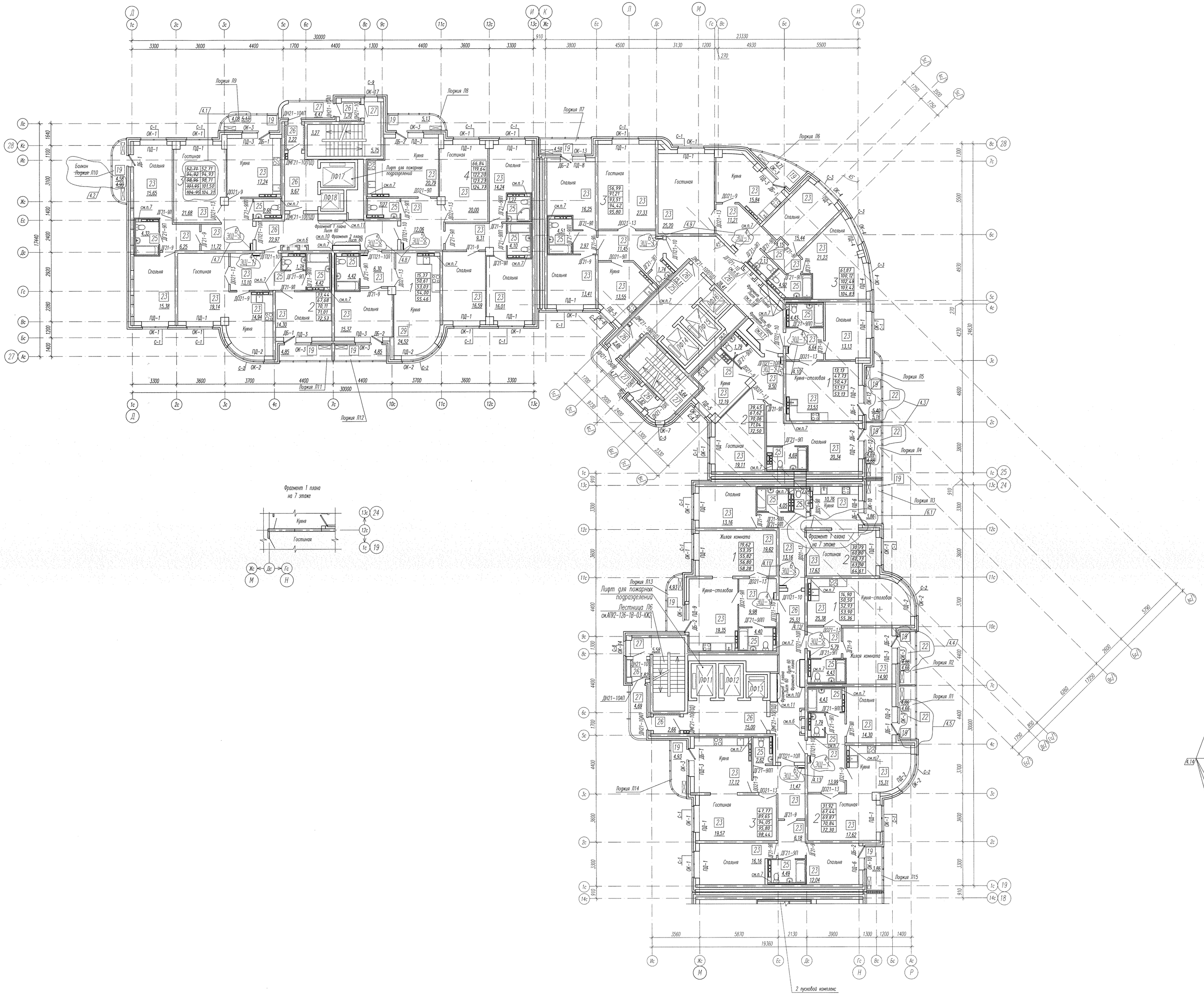
Лоджия Л9
Лоджия Л8
Лоджия Л7
Лоджия Л6
Лоджия Л5
Лоджия Л4
Лоджия Л3
Лоджия Л2
Лоджия Л1
Лоджия Л11
Лоджия Л12
Лоджия Л13
Лоджия Л14
Лоджия Л15
Балкон Лоджия Л10
Лифт для пожарных подразделений
Лестница Л6
см.АПУ2-126-1В-03-КЖ2
Фрагмент 1 плана на 7 этаже
Фрагмент 1 плана на 7 этаже
Фрагмент 1 плана на 7 этаже

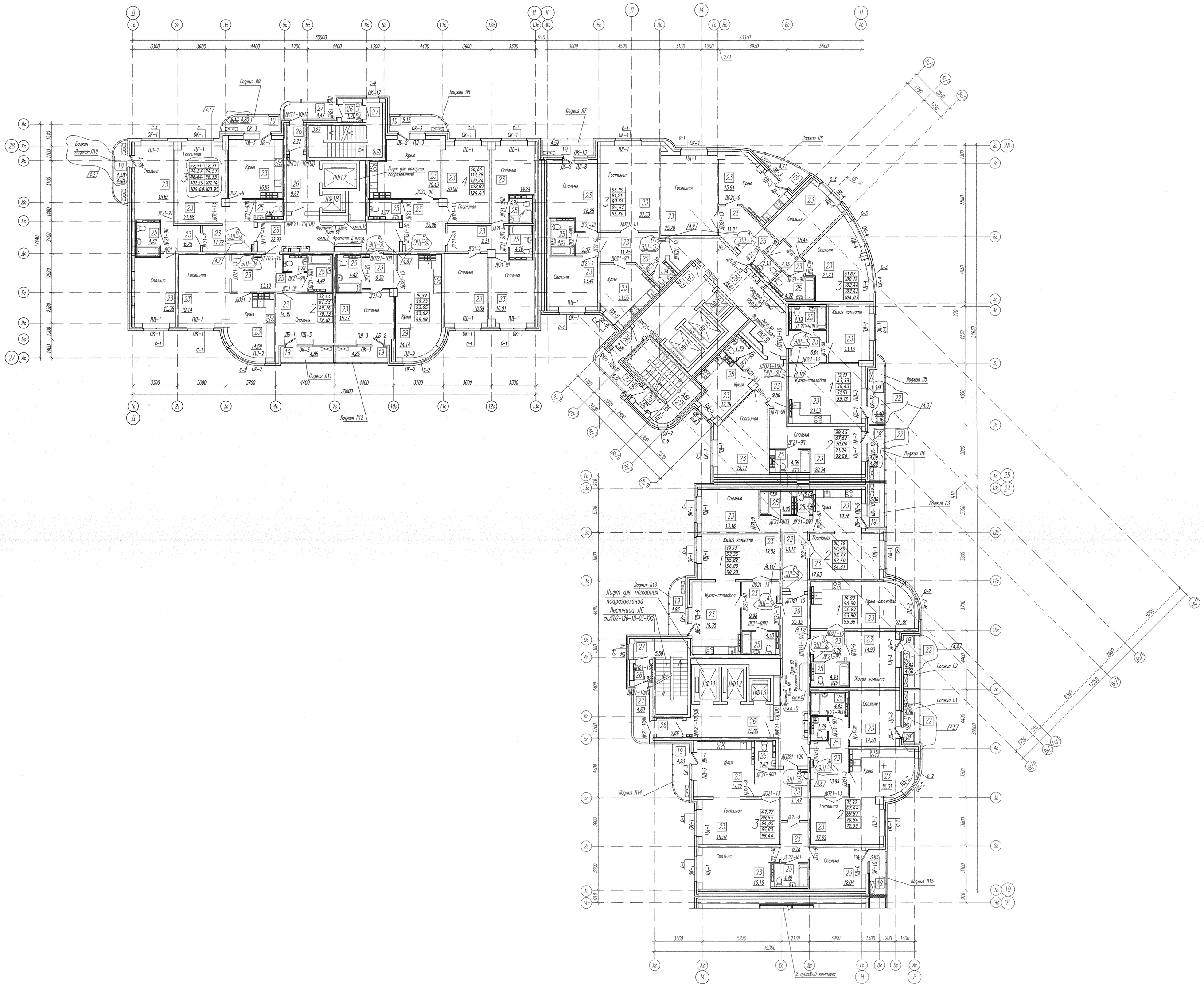

Компоновочная схема

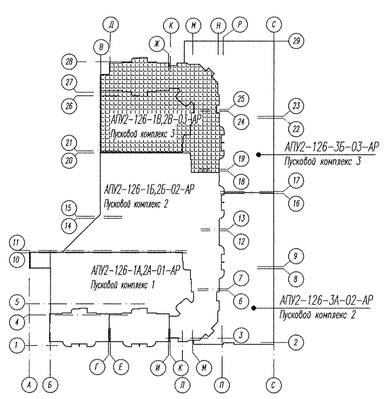

УСЛОВНЫЕ ОБОЗНАЧЕНИЯ:

70 (115) – перегородки из блоков силикатных полнотелых с газозабивными элементами

200 – несущие монолитные железобетонные стены

150 (50, 100) – зашивка ГВЛ по каркасу ТИГИ КНАУF

38,72 – жилая площадь квартиры

58,60 – общая площадь квартиры без лоджии и балкона

59,49 – общая площадь квартиры с лоджией и балконом (с коэффициентом – лоджия 0,5)

60,68 – общая площадь квартиры с лоджией и балконом (с коэффициентом – лоджия 0,7)

61,57 – общая площадь квартиры с лоджией и балконом (с коэффициентом 1)

14 – тип пола

Л1 – вид лоджии

– место установки кондиционеров

1. Квартирный план 11...12 этажей см. лист 11.
2. Экспликацию полов см. лист 43, ведомость отделки помещений см. лист 60.
3. Схема заполнения оконных проемов и спецификация элементов заполнения оконных и дверных проемов см. лист 59.
4. Утепление стен тамбуров выполнить по узлу 10 на листе 50 минватой плотностью 45кг/м3), с последующей зашивкой листами ГВЛ толщиной 12мм в 2 слоя по каркасу ТИГИ КНАУF. Элементы утепления тамбуров учтены в спецификации элементов утепления внутренних стен и перегородок, элементов заполнения ниш этажных и квартирных щитков, зашивки коммуникаций на листах 54-54а
5. Ниши для этажных электрощитков выполнить в перегородках из силикатного кирпича производства SiMel, в квартирах – из ГВЛ толщиной 12мм в 1 слой по каркасу КНАУF, схема см. лист 35. ~~Установить щит этажный ЩЭ-1 (штрих-эскиз), ЩЭ-1 учтены в спецификации элементов заполнения оконных и дверных проемов лист 59.~~
6. Схема расположения лоджий Л1...Л15 см. листы 46,47.
7. В вестибюльных клетках при установке окон ОК-7, ОК-14 и ОК-17 подоконные доски не устанавливать, вместо них выполнить откосы из цементно-песчаного раствора, поверхность зажелезить.
8. При установке оконных блоков ОК-3, ОК-10, ОК-12, ОК-13 слиёв не устанавливать, вместо них выполнить откосы из цементно-песчаного раствора, поверхность зажелезить.
9. Стояки коммуникаций ОВ в общих коридорах зашить листами ГВЛ толщиной 12мм в 2 слоя по каркасу ТИГИ КНАУF с последующей установкой (АР2 ЩЭ-1) см. лист 60. Этажные щитки (АР2 ЩЭ-1) учтены в спецификации элементов заполнения ~~оконных и дверных проемов~~, лист 59. А.14
10. Стояки ВК зашить листами ГВЛ в 2 слоя по каркасу ТИГИ КНАУF с устройством ~~на 1-м этаже~~ отверстия 880х1660(h) 880х1610(h), на высоте 300 мм пола (уточнить по месту) с последующей установкой щита этажного (АР2 ЩЭ-1) ~~(штрих)~~ (АР2 ЩЭ-1) учтены в спецификации элементов заполнения ~~оконных и~~ дверных проемов на листе 59. А.13

4	14	–	104-13			0.5.13
3	–	Нов.	59-13			03.13
Изм.	Кол.уч.	Лист	Норк.	Подпись		Дата
Гл. арх.		Земцов				03.13
Н.контр.		Рыжкова				
Зав.груп.		Остроугорков				
Разраб.		Смагурова				
Проверил		Земцова				
Исполнил		Смагурова				

АПУ2-126-1В,2В-03-АР

Многоэтажный жилой дом с нежилыми помещениями, пристроенными магазинами, подземной автостоянкой в границах улиц 8 Марта-Малышевой- Союзной в Чкаловском районе г. Екатеринбурга

Жилой дом 1В

Подземная автостоянка 2В.

Пусковой комплекс 3

Стадия	Лист	Листов
Р	39	

Отрезочные планы 11...12 этажей.

ЗАО "Корпорация "Этажстроиинвест"

Согласовано

Взам. инв. №

Подпись и дата

Инв. № подл.

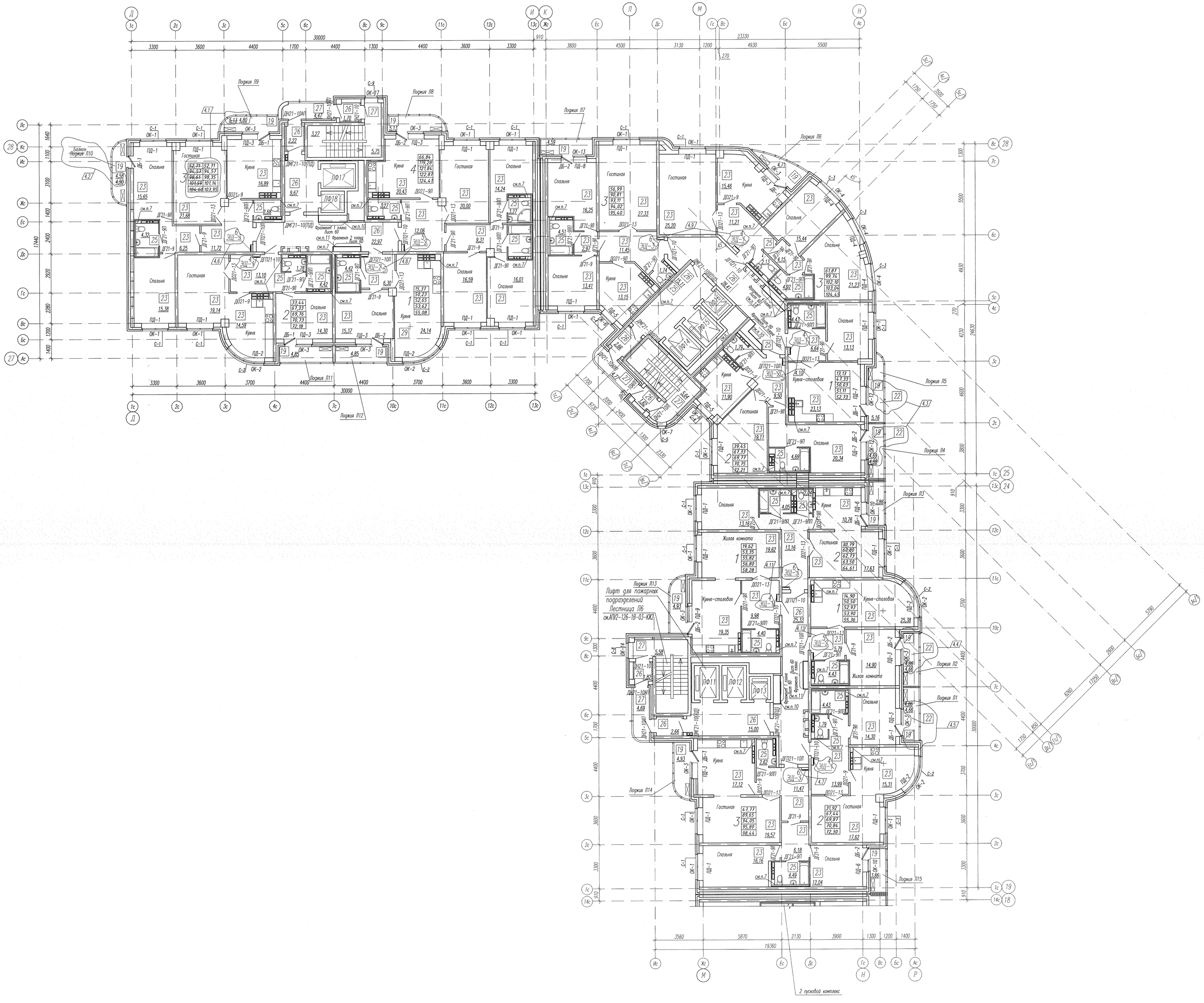

Компоновочная схема

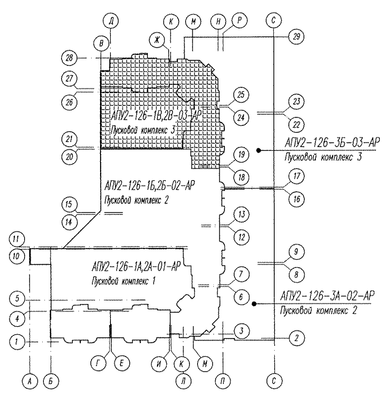

УСЛОВНЫЕ ОБОЗНАЧЕНИЯ:

70 (115) – перегородки из блоков силикатных пазогребневых элементами

200 – несущие монолитные железобетонные стены

100 (50, 150) – зашивка ГВЛ по каркасу ТИГИ КНАУФ

59,72	– жилая площадь квартиры
58,60	– общая площадь квартиры без лоджии и балкона
59,49	– общая площадь квартиры с лоджией и балконом (с коэффициентом – лоджия 0,5)
60,68	– общая площадь квартиры с лоджией и балконом (с коэффициентом – лоджия 0,7)
61,57	– общая площадь квартиры с лоджией и балконом (с коэффициентом 1)

14 – тип пола

Л1 – вид лоджии

– место установки кондиционеров

1. Квадратный план 13...14 этажа см. лист 12.
2. Экспликацию полов см. лист 4.3, ведомость отделки помещений см. лист 60.
3. Схема заполнения оконных проемов и спецификация элементов заполнения оконных и дверных проемов см. лист 59.
4. Утепление стен тамбуров выполнить по узлу 10 на листе 50 минватой плотностью 45кг/м3), с последующей зашивкой листами ГВЛ толщиной 12мм в 2 слоя по каркасу ТИГИ КНАУФ. Элементы утепления тамбуров учтены в спецификации элементов утепления внутренних стен и перегородок, элементов остекления ниш этажных и квартирных щитков, зашивки коммуникаций на листе ~~55.5~~ 54а
5. Нишу для этажного электрощитка выполнить в перегородках из силикатного кирпича производства ЗАО«, а квартирные – из ГВЛ толщиной 12мм в 1 слой по каркасу КНАУФ, схема см. лист 35. ~~Установить щит этажный ЩЭ-1, учтен в спецификации элементов заполнения оконных и дверных проемов лист 59.~~
6. Схема расположения элементов вожжей Л1...Л15 см. листы 46,47.
7. В указанном месте стояки ВК на 13 этаже зашить листами ГВЛ по каркасу ТИГИ КНАУФ с устройством отверстий 300х400(h), низ на высоте 900 мм от пола (уточнить по месту) с последующей установкой люка ЛЮ1, люки ЛЮ1 учтены в спецификации элементов заполнения ~~оконных и~~ дверных проемов на листе 59.
8. В вестибюлях клетках при установке окон ОК-7, ОК-14 и ОК-17 порожние зоны не устанавливать, вместо них выполнить отмоск из цементно-песчаного раствора, поверхность зажелезнить.
9. При установке оконных блоков ОК-3, ОК-10, ОК-12, ОК-13 слиёв не устанавливать, вместо них выполнить отмоск из цементно-песчаного раствора, поверхность зажелезнить.
10. В указанном месте стояку ВК ~~на 1 этаже~~ зашить листами ГВЛ по каркасу ТИГИ КНАУФ с устройством отверстий ~~300х400(h)~~ 890х1610(h), низ на высоте ~~900~~ 300 мм от пола (уточнить по месту) с последующей установкой щита этажного ЩЭ-1 ~~люк ЛЮ11. Люк ЛЮ11~~ Щита этажных ЩЭ-1) учтены в спецификации элементов заполнения ~~оконных и~~ дверных проемов на листе 59.
11. Стояки коммуникаций ОВ в общих коридорах зашить листами ГВЛ толщиной 12мм в 2 слоя по каркасу ТИГИ КНАУФ с последующей установкой ~~щита~~ ЩЭ-1 см. лист 60. Этажные щиты ~~щита~~ ЩЭ-1 учтены в спецификации элементов заполнения ~~оконных и~~ дверных проемов, лист 59.

А.13

А.14

4	14	–	104-13		05.13	АПУ2-126-1В,2В-03-АР
3	–	Изм.	59-13		03.13	Многоэтажный жилой дом с нежилыми помещениями, пристроенными магазинами, подземной автостоянкой в кронштадтском районе г. Екатеринбурга. Многоэтажные- Секция В Чкаловском районе г. Екатеринбурга
Изм.	Кол.уч.	Лист	Nдок.	Подпись	Дата	
ГА. арх.		Земцова			05.13	Жилой дом 1В. Подземная автостоянка 2В. Пусковой комплекс 3
Н.контр.		Ранкова				
Зав.груп.		Острогорская				
Разраб.		Снитцева				Отделочные планы 13...14 этажей.
Проверил		Земцова				
Исполнил		Снитцева				

Стадия	Лист	Листов
Р	40	

ЗАО "Корпорация "Атомстройкомплекс"

Согласовано

Взам. инв. N

Подпись и дата

Инв. N подл.

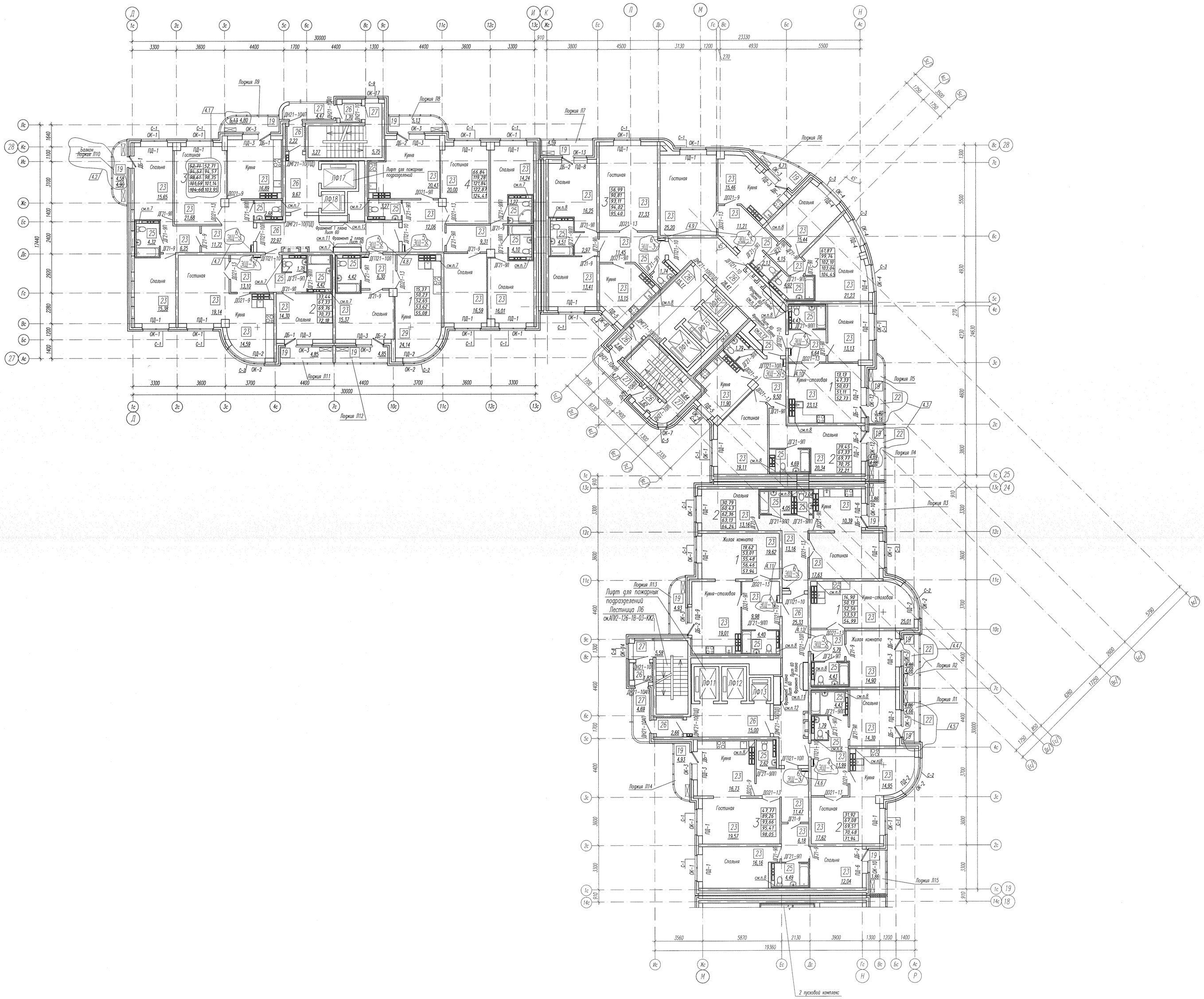

Компоновочная схема

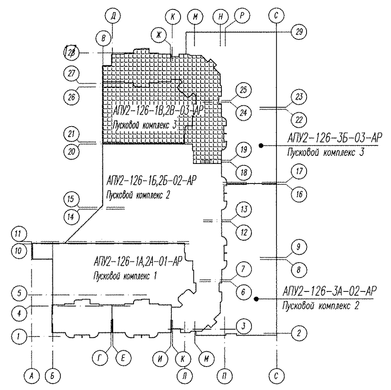

УСЛОВНЫЕ ОБОЗНАЧЕНИЯ:

- перегородки из блоков силикатных полнотелых с пазогребневыми элементами
- несущие монолитные железобетонные стены
- зашивка ГВЛ по каркасу TIGI KNAUF

39,72	– жилая площадь квартиры
58,60	– общая площадь квартиры без лоджии и балкона
59,49	– общая площадь квартиры с лоджией и балконом (с коэффициентом – лоджия 0,5)
60,68	– общая площадь квартиры с лоджией и балконом (с коэффициентом – лоджия 0,7)
61,57	– общая площадь квартиры с лоджией и балконом (с коэффициентом 1)

14 – тип пола

Л1 – вид лоджии

– место установки кондиционеров

1. Квартирный план 15...17 этажей см. лист 13.
2. Экспликацию полов см. лист 43, ведомость отделки помещений см. лист 60.
3. Схема заполнения оконных проемов и спецификацию элементов заполнения оконных и дверных проемов см. лист 59.
4. Утепление стен тамбуров выполнить по узлу 10 на листе 50 минватой плотностью 45кг/м3), с последующей зашивкой листом ГВЛ толщиной 12мм в 2 слоя по каркасу TIGI KNAUF. Элементы утепления тамбуров учтены в спецификации элементов утепления внутренних стен и перекрытий, элементов исполнения ниш этажных и квартирных щитков, зашивки коммуникаций на листе 54,54а
5. Ниши для этажных электрощитков выполнить в перегородках из силикатного кирпича производства SMeg, в квартирах – из ГВЛ толщиной 12мм в 1 слой по каркасу KNAUF, схема см. лист 35(~~Установить щит этажный ЩЭ-1. Щитки этажные ЩЭ-1 учтены в спецификации элементов заполнения оконных и дверных проемов. лист 59.~~
6. Схема расположения элементов лоджий Л1...Л15 см. листы 46,47.
7. В указанном месте стояки ВК на 15 этаже зашить листом ГВЛ по каркасу TIGI KNAUF с устройством отверстия 300х400(h), над на высоте 900 мм от пола (уточнить по месту) с последующей установкой люка ЛКМ1. Люки ЛКМ1 учтены в спецификации элементов заполнения ~~оконных~~ и дверных проемов на листе 59.
8. В указанном месте стояки ВК на 16 этаже зашить листом ГВЛ по каркасу TIGI KNAUF с устройством отверстия 300х400(h), над на высоте 900 мм от пола (уточнить по месту) с последующей установкой люка ЛКМ1. Люки ЛКМ1 учтены в спецификации элементов заполнения оконных и дверных проемов на листе 59.
9. В лестничных клетках при установке окон ОК-7, ОК-14 и ОК-17 подоконные доски не устанавливать, вместо них выполнить откосы из цементно-песчаного раствора, поверхность затереть.
10. При установке оконных блоков ОК-3, ОК-10, ОК-12, ОК-13 слива не устанавливать, вместо них выполнить откосы из цементно-песчаного раствора, поверхность затереть.
11. Стояки коммуникаций ОВ в общих коридорах зашить листом ГВЛ толщиной 12мм в 2 слоя по каркасу TIGI KNAUF с последующей установкой ~~щита ЩЭ-1~~ ЩЭ-1 см. лист 60. Этажные щитки ~~щита ЩЭ-1~~ учтены в спецификации элементов заполнения ~~оконных~~ и дверных проемов, лист 59.
12. Стояки ВК зашить листом ГВЛ в 2 слоя по каркасу TIGI KNAUF с устройством ~~на 1 этаже~~ отверстия ~~890х1610(h)~~ 890х1610(h), над на высоте 300 мм от пола (уточнить по месту) с последующей установкой щита ~~этажного щита ЩЭ-1.~~ (Щитки ~~щита ЩЭ-1~~ ЩЭ-1) учтены в спецификации элементов заполнения ~~оконных~~ и дверных проемов на листе 59.

						АПУ2-126-1В,2В-03-АР	
4	14	–	104-13		05.13	Многоэтажный жилой дом с нежилыми помещениями, пристроенными магазинами, подземной автостоянкой в кварталах улиц 8 Марта–Авиационной– Сажина в Чкаловском районе г. Екатеринбурга	
3	–	Изм.	89-13		03.13		
Изм.	Кол.уч.	Лист	Nдок.	Подпись	Дата		
Гл. арх.		Земцова			03.13	Жилой дом 1В. Подземная автостоянка 2В. Пусковой комплекс 3	
Н.контр.		Рыжкова					
Зап.отд.		Устроговская					
Разраб.		Смирнова				Отделочные планы 15...17 этажей.	
Проверил		Земцова					
Исполнил		Смирнова					

Стадия	Лист	Листов
Р	41	

ЗАО "Корпорация "Электроремонтмонтаж"

Согласовано

Взам. инв. №

Подпись и дата

Инв. № подл.

Отделочный план 18 этажа.

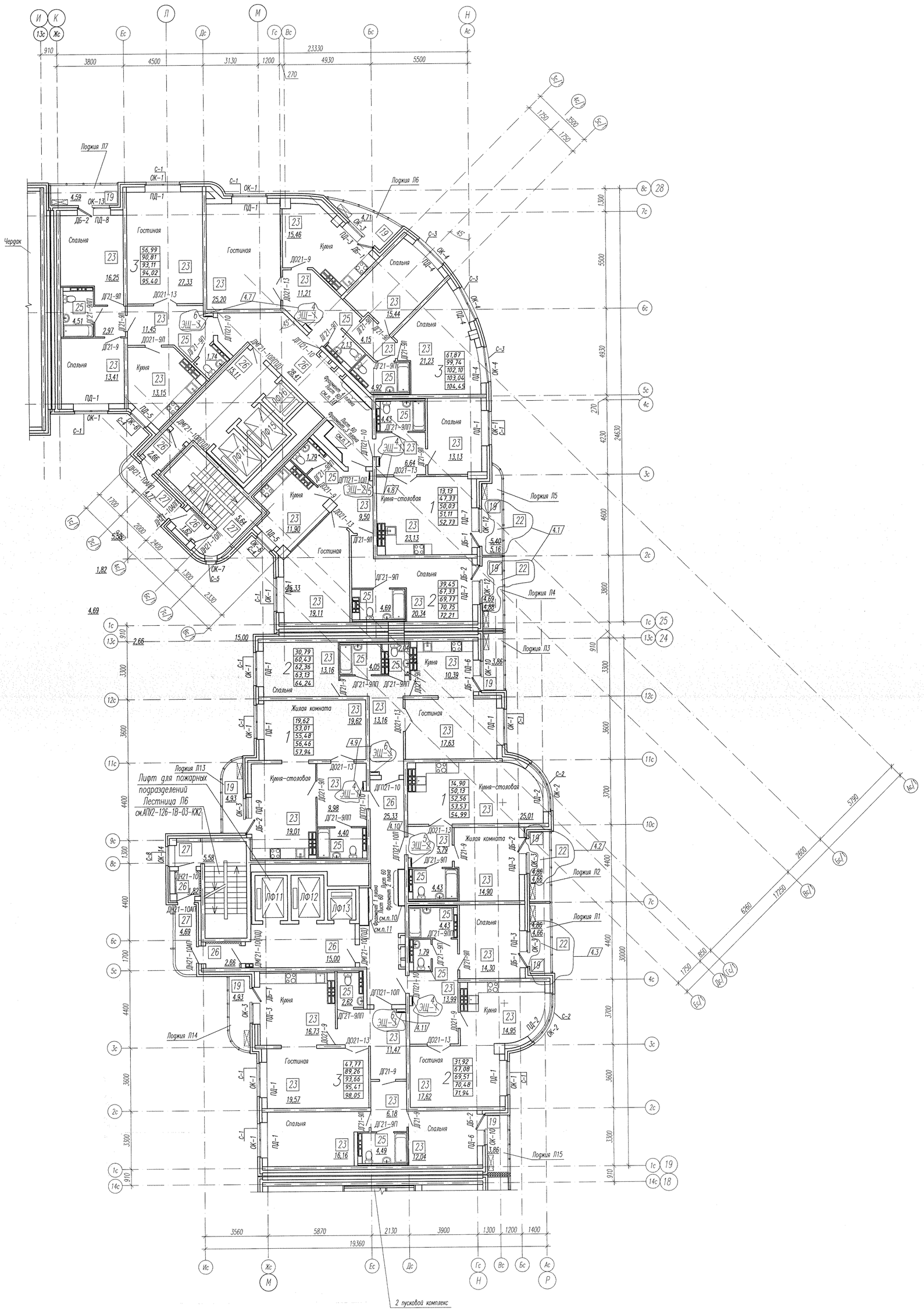

Отделочный план 19 этажа.

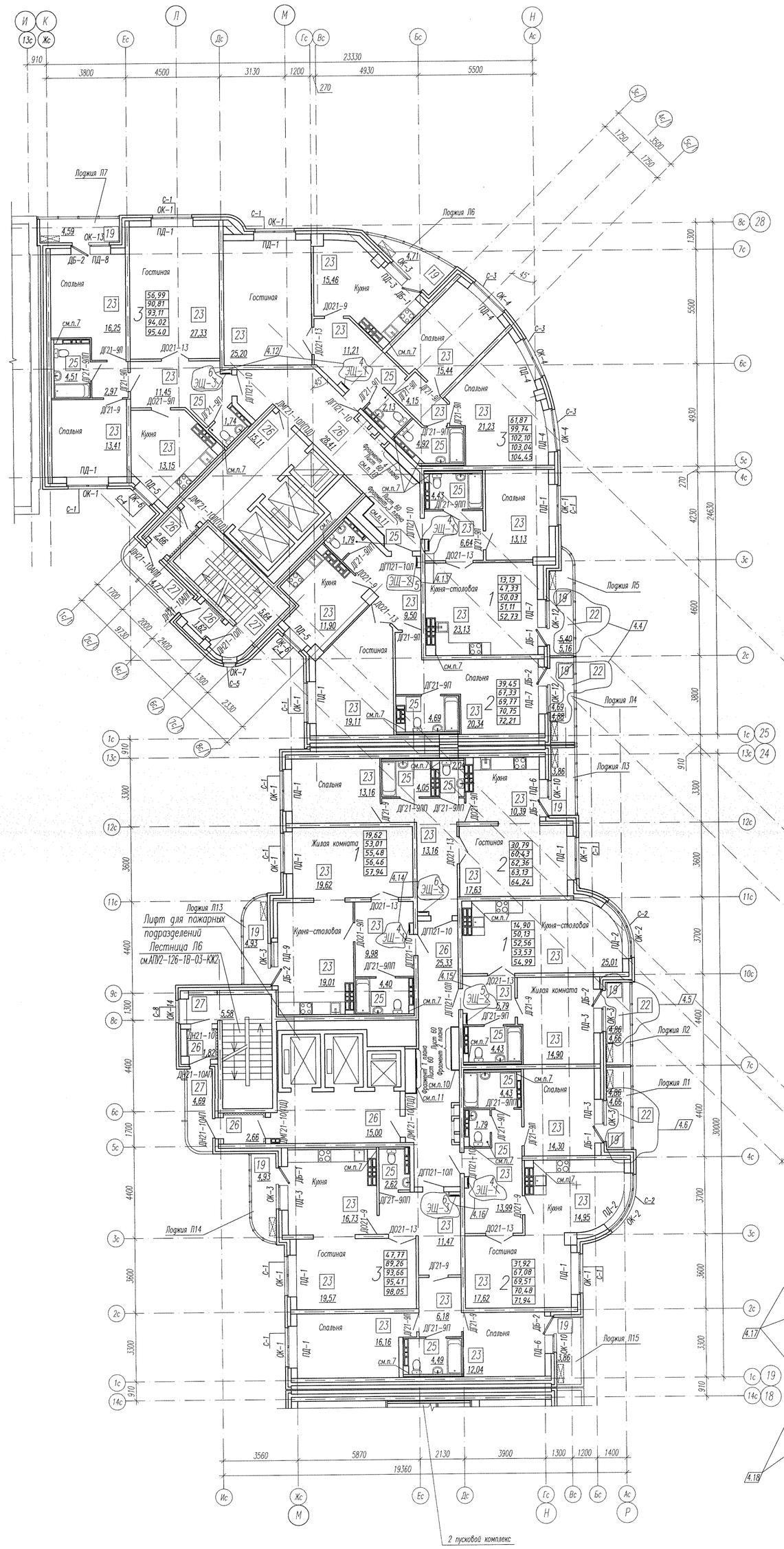

Компоновочная схема

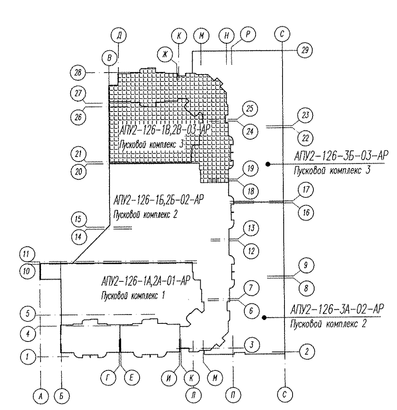

УСЛОВНЫЕ ОБОЗНАЧЕНИЯ:

- 70 (115) — перегородки из блоков силикатных полнотелых с пазогребневыми элементами
- 200 — несущие монолитные железобетонные стены
- 100 (90, 140) — зашивка ГВЛ по каркасу ТИГИ КНАУФ
- 39,72 — жилая площадь квартиры
- 58,60 — общая площадь квартиры без лоджии и балкона
- 59,49 — общая площадь квартиры с лоджией и балконом (с коэффициентом – лоджия 0,5)
- 60,68 — общая площадь квартиры с лоджией и балконом (с коэффициентом – лоджия 0,7)
- 61,57 — общая площадь квартиры с лоджией и балконом (с коэффициентом 1)
- 14 — тип пола
- Л1 — вид лоджии
- 5°С 1°С 2°С 3°С — место установки кондиционеров

1. Квартирный план 18...19 этажей см. лист 14.
2. Экспликацию полов см. лист 43, ведомость отделки помещений см. лист 60.
3. Схема заполнения оконных проемов и спецификацию элементов заполнения оконных и дверных проемов см. лист 59.
4. Утепление стен тамбуров выполнить по узлу 10 на листе 50 минватой плотностью 45кг/м3), с последующей зашивкой листами ГВЛ толщиной 12мм в 2 слоя по каркасу ТИГИ КНАУФ. Элементы утепления тамбуров учтены в спецификации элементов утепления внутренних стен и перегородок, элементов остекления ниш этажных и квартирных щитков, зашивки коммуникаций на листах 35,54а.
5. Ниши для этажных электрощитков выполнить в перегородках из силикатного кирпича производства SiMat, а квартирные – из ГВЛ толщиной 12мм в 1 слой по каркасу КНАУФ, схема см. лист 35. ~~Установить щит этажный ЭЩ-1, щитки этажные ЭЩ-3 учтены в спецификации элементов заполнения оконных и дверных проемов, лист 59.~~
6. Схема расположения элементов лоджий Л1...Л15 см. листы 46,47.
7. В указанном месте стояки ВК на 19 этаже зашить листами ГВЛ по каркасу ТИГИ КНАУФ с устройством отверстия 300х400(h), над ним высотой 900 мм от пола (уточнить по месту) с последующей установкой люка ЛКМ1. Люки ЛКМ1 учтены в спецификации элементов заполнения ~~оконных и~~ дверных проемов на листе 59.
8. В местничных клетках при установке окон ОК-7, ОК-14 и ОК-17 подоконные доски не устанавливать, вместо них выполнить отмостку из цементно-песчаного раствора, поверхность заглаживать.
9. При установке оконных блоков ОК-3, ОК-10, ОК-12, ОК-13 слайы не устанавливать, вместо них выполнить отмостку из цементно-песчаного раствора, поверхность заглаживать.
10. Стояки коммуникаций ОВ в общих коридорах зашить листами ГВЛ толщиной 12мм в 2 слоя по каркасу ТИГИ КНАУФ с последующей установкой ~~щитка~~ ЩЕРГ ЩЭ-1, см. лист 60. Этажные щитки ~~щитки~~ ЩЕРГ ЩЭ-1 учтены в спецификации ~~оконных и~~ дверных проемов, лист 59.
11. Стояки ВК зашить листами ГВЛ в 2 слоя по каркасу ТИГИ КНАУФ с устройством ~~на 1 этаже~~ отверстия ~~980х1600(h)~~ 890х1610(h), над ним высотой 900 мм от пола (уточнить по месту) с последующей установкой щита этажного ~~щитка~~ ЩЕРГ ЩЭ-1. ~~Щитки~~ ЩЕРГ ЩЭ-1 учтены в спецификации элементов заполнения ~~оконных и~~ дверных проемов на листе 59.

4	19	–	103-13			05.13	АПУ2-126-1В,2В-03-АР
3	–	Нов.	19-11			03.13	Многоэтажный жилой дом с нежилыми помещениями, приспособленными для проживания инвалидов, подземной автостоянкой в границах улиц 8 Марта-Мичуринской-Соснина в Чкаловском районе г. Екатеринбурга
Изм.	Кол.уч.	Лист	Nдок.	Подпись	Дата		
ГА. арх.		Земцова			05.13		Жилой дом 1В. Подземная автостоянка 2В. Пусковой комплекс 3
Н.контр.		Рыжкова					
Зам.гл.		Островская					
Разраб.		Снегирева					Отделочные планы 18, 19 этажей.
Проверил		Земцова					
Исполнил		Снегирева					

Стадия	Лист	Листов
Р	42	

ЗАО "Корпорация "Екатеринбургжилстрой"

Согласовано

Взам. инв. №

Подпись и дата

Инв. № подл.

Отделочный план 20...21 этажей.

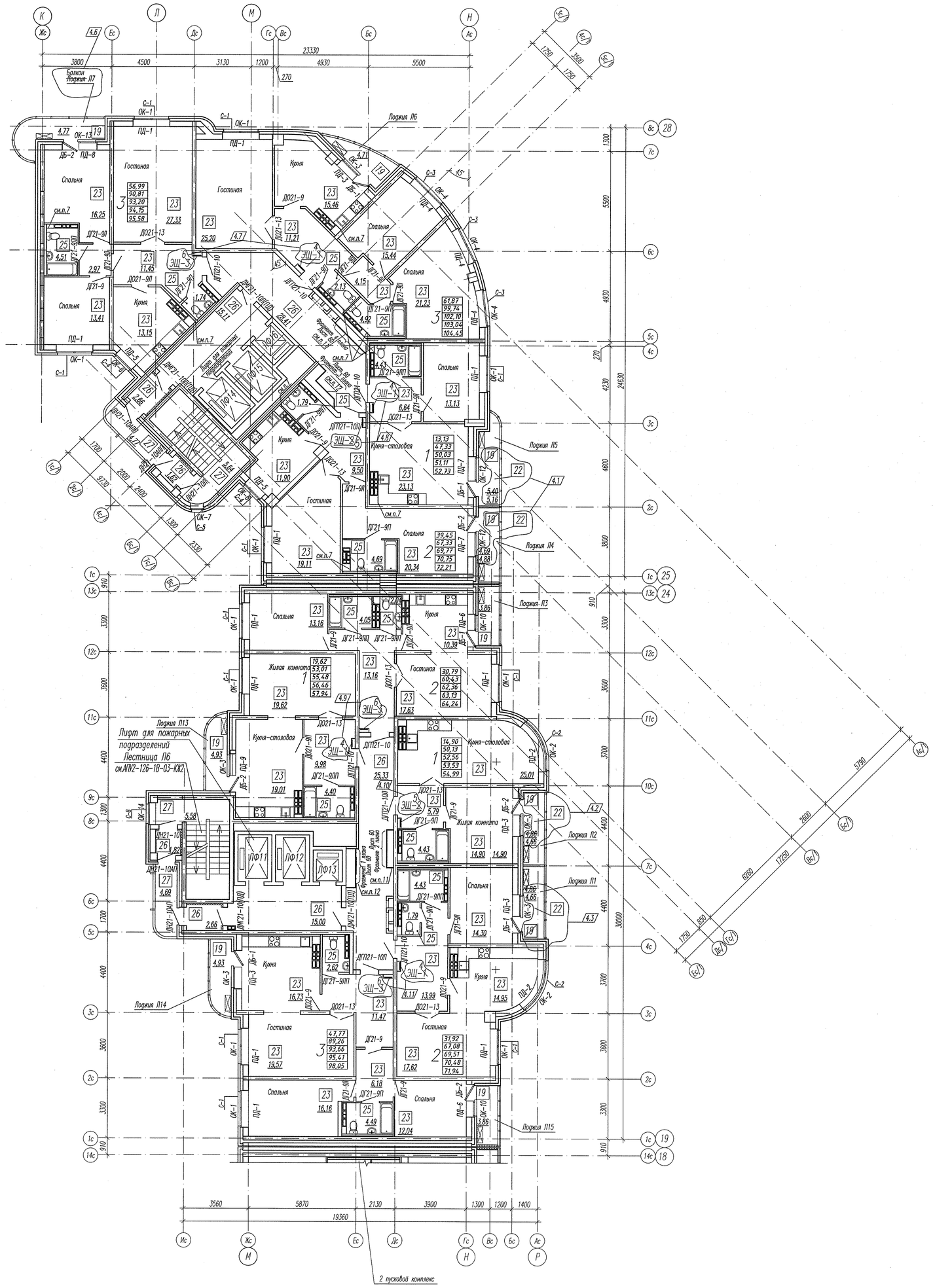

Отделочный план 22 этажа.

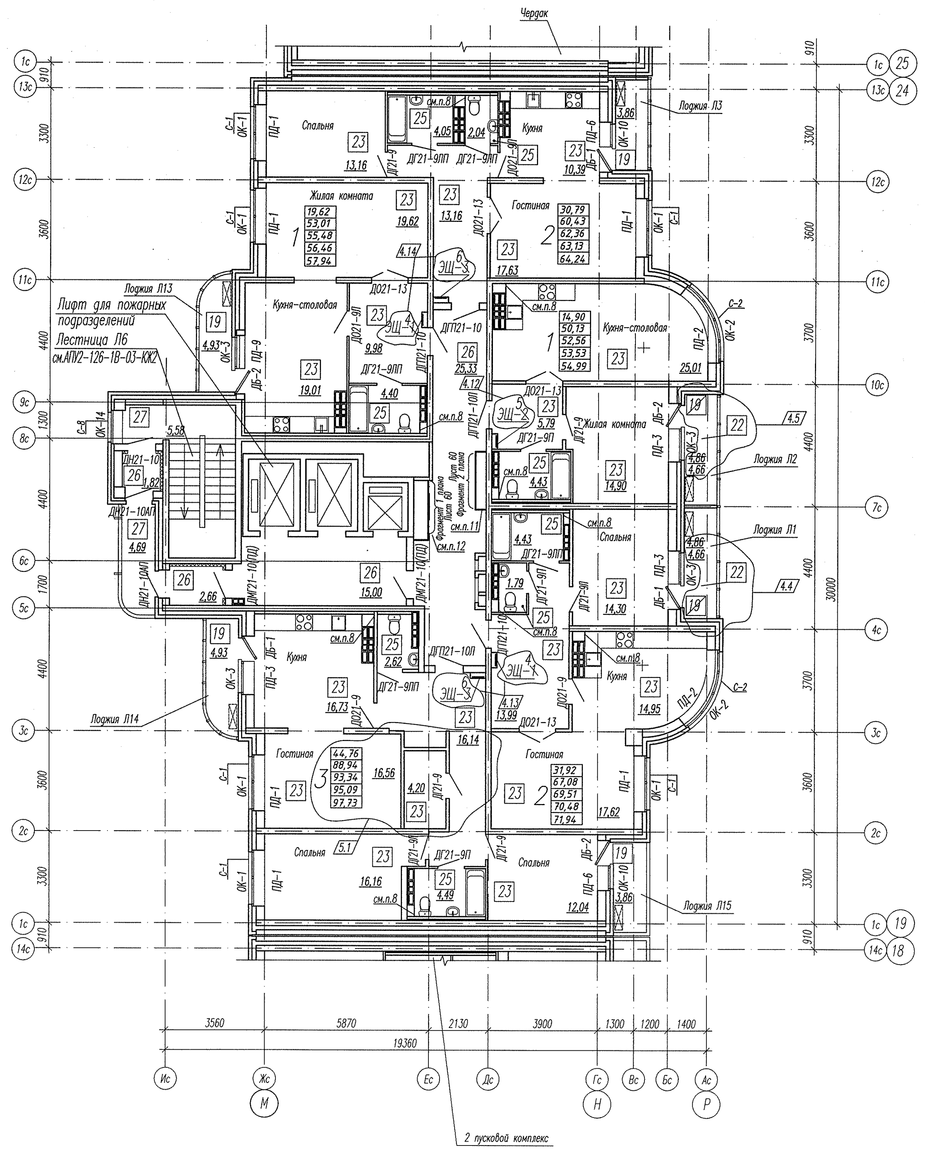

Компоновочная схема

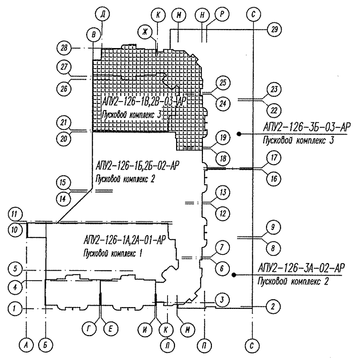

УСЛОВНЫЕ ОБОЗНАЧЕНИЯ:

- 70 (115) – перегородки из блоков силикатных полнотелых с пазогребневыми элементами
- 200 – несущие монолитные железобетонные стены
- 100 (50, 150) – зашивка ГВЛ по каркасу ТИГИ KNAUF
- 39,72 – жилая площадь квартиры
- 58,60 – общая площадь квартиры без лоджии и балкона
- 59,49 – общая площадь квартиры с лоджией и балконом (с коэффициентом – лоджия 0,5)
- 60,68 – общая площадь квартиры с лоджией и балконом (с коэффициентом – лоджия 0,7)
- 61,57 – общая площадь квартиры с лоджией и балконом (с коэффициентом 1)
- 14 – тип пола
- Л1 – вид лоджии
- КондиционерЫ – место установки кондиционеров

1. Ведомость см. лист 15.
2. Экспликацию полов см. лист 43, ведомость отделки помещений см. лист 60.
3. Схемы заполнения оконных проемов и спецификацию элементов заполнения оконных и дверных проемов см. лист 59.
4. Утепление стен тамбуров выполнить по узлу 10 на листе 50 минватой плотностью 45кг/м3), с последующей зашивкой листами ГВЛ толщиной 12мм в 2 слоя по каркасу ТИГИ KNAUF. Элементы утепления тамбуров учтены в спецификации элементов утепления внутренних стен и перекрытий, элементов исполнения ниш этажей и квартирных щитов, зашивки коммуникаций на листах 55,56.
5. Нишу для этажных электрощитов выполнить в перегородке из силикатного кирпича производства SMot, а квартирные – из ГВЛ толщиной 12мм в 1 слой по каркасу KNAUF, схемы см. лист 35. ~~Установить щит этажный ЩЭ-1. Щиты этажные ЩЭ-1 учтены в спецификации элементов заполнения оконных и дверных проемов. лист 59.~~
6. Схему расположения закладной лоджии Л1...Л15 см. листы 46,47.
7. В указанном месте стояки ВК на 21 этаже зашить листами ГВЛ по каркасу ТИГИ KNAUF с устройством отверстия 300х400(h), над на высоте 900 мм от пола (уточнить по месту) с последующей установкой люка ЛКМ1. Люки ЛКМ1 учтены в спецификации элементов заполнения оконных и дверных проемов на листе 59.
8. В указанном месте стояки ВК на 22 этаже зашить листами ГВЛ по каркасу ТИГИ KNAUF с устройством отверстия 300х400(h), над на высоте 900 мм от пола (уточнить по месту) с последующей установкой люка ЛКМ1. Люки ЛКМ1 учтены в спецификации элементов заполнения оконных и дверных проемов на листе 59.
9. В лестничных клетках при установке окон ОК-7, ОК-14 и ОК-17 подоконные доски не устанавливать, вместо них выполнить откосы из цементно-песчаного раствора, поверхность затереть.
10. При установке оконных блоков ОК-3, ОК-10, ОК-12, ОК-13 слива не устанавливать, вместо них выполнить откосы из цементно-песчаного раствора, поверхность затереть.
11. Стояки коммуникаций ОВ в общих коридорах зашить листами ГВЛ толщиной 12мм в 2 слоя по каркасу ТИГИ KNAUF с последующей установкой ~~щита ЩЭ-1~~ см. лист 60. Этажные щиты ~~ЩЭ-1~~ учтены в спецификации элементов заполнения ~~оконных и~~ дверных проемов, лист 59.
12. Стояки ВК зашить листами ГВЛ в 2 слоя по каркасу ТИГИ KNAUF с устройством ~~на 1 этаже~~ отверстия ~~890х1600(h)~~ 890х1610(h), на высоте 300 мм от пола (уточнить по месту) с последующей установкой щита ~~этажного щита ЩЭ-1~~ ~~(Щиты ЩЭ-1 ЩЭ-2 ЩЭ-3)~~ учтены в спецификации элементов заполнения ~~оконных и~~ дверных проемов на листе 59.

А.15

5	1	–	481-13		08.13	АПУ2-126-1В,2В-03-АР
4	16	–	165-13		05.13	Многоэтажный жилой дом с нежилыми помещениями, пристроенными магазинами, подземной автостоянкой в кварталах улиц 8 Марта–Машиностроителей–Союзная в Чкаловском районе г. Екатеринбурга
3	–	–	168, 159-13		03.13	
Изм.	Кол.уч.	Лист	Марк.	Подпись	Дата	
ГА. арх.		Земцова				Жилой дом 1В. Подземная автостоянка 2В. Пусковой комплекс 3
Н.контр.		Рыжкова				
Зав.арт.		Остроугорская				
Разраб.		Снегирева				Отделочные планы 20...22 этажей.
Проверил		Земцова				
Исполнил		Снегирева				

Стадия	Лист	Листов
Р	44	

ЗАО "Корпорация "Геоинтрайнжиниринг"

Формат А0

Согласовано

Взам. инв. №

Подпись и дата

Инв. № подл.

Отделочный план 23 этажа.

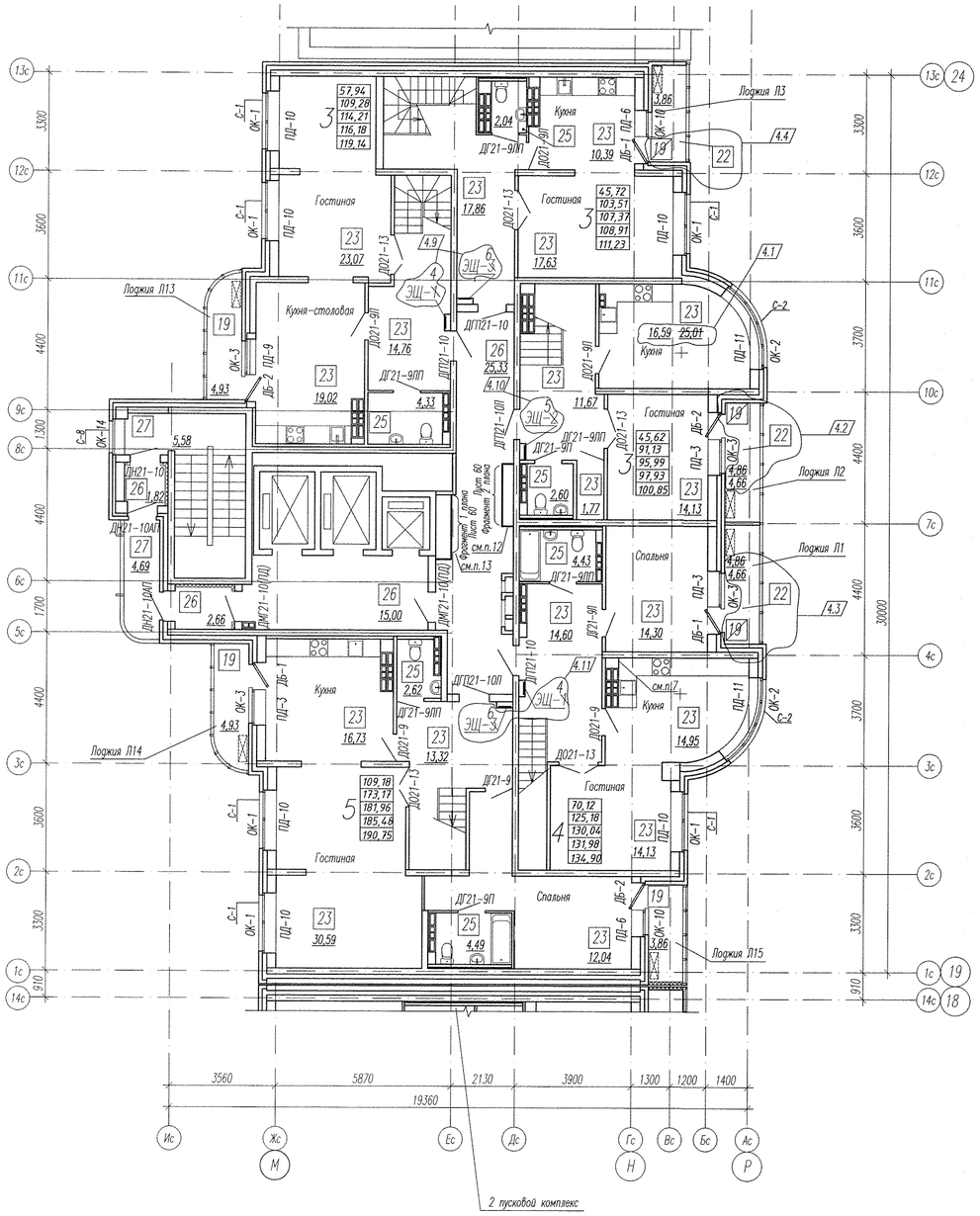

Отделочный план 24 этажа.

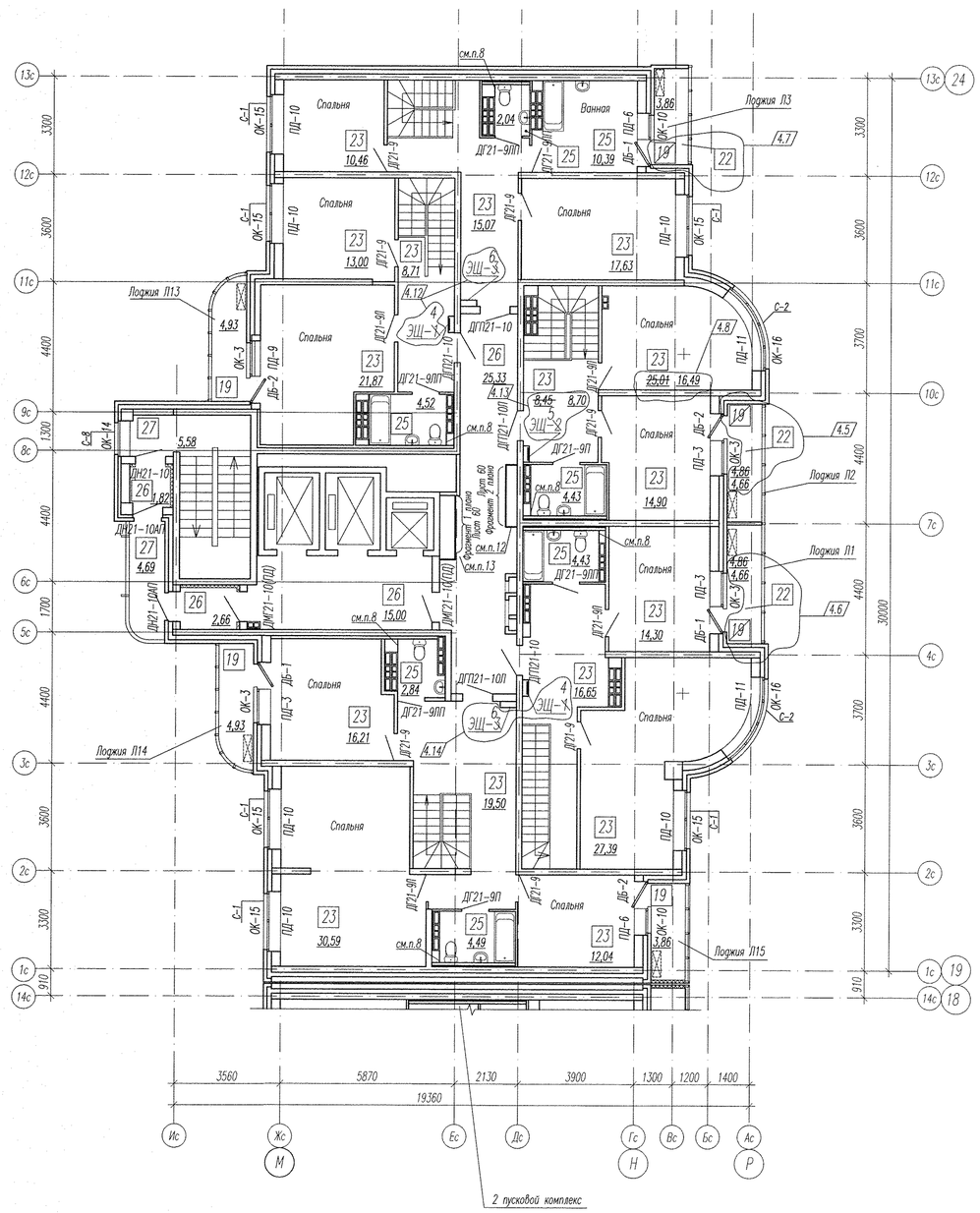

Компоновочная схема

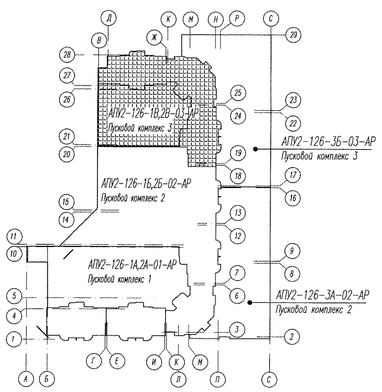

УСЛОВНЫЕ ОБОЗНАЧЕНИЯ:

70 (115) – перегородки из блоков силикатных полнотелых с пазогребневыми элементами

200 – несущие монолитные железобетонные стены

100 (50, 150) – зашивка ГВЛ по каркасу ТИГИ KNAUF

39,72	– жилая площадь квартиры
58,60	– общая площадь квартиры без лоджии и балкона
59,49	– общая площадь квартиры с лоджией и балконом (с коэффициентом – лоджия 0,5)
60,68	– общая площадь квартиры с лоджией и балконом (с коэффициентом – лоджия 0,7)
61,57	– общая площадь квартиры с лоджией и балконом (с коэффициентом 1)

14 – тип пола

Л1 – вид лоджии

– место установки кондиционеров

1. Кладочный план 23, 24 этажей см. лист 16.
2. Экспликацию полов см. лист 43, ведомость отделки помещений см. лист 60.
3. Схемы заполнения оконных проемов и спецификацию элементов заполнения оконных и дверных проемов см. лист 59.
4. Утепление стен тамбуров выполнить по узлу 10 на листе 50 минплитой плотностью 45кг/м3), с последующей зашивкой листами ГВЛ толщиной 12мм в 2 слоя по каркасу ТИГИ KNAUF. Элементы утепления тамбуров учтены в спецификации элементов утепления внутренних стен и перекрытий, элементов исполнения ниш квартирных щитков, зашивки коммуникаций на листе ~~53, 54а~~.
5. Ниши для этажных электрощитков выполнить в перегородках из силикатного кирпича производства SiMat, а квартирных – из ГВЛ толщиной 12мм в 1 слой по каркасу KNAUF, схемы см. лист 35. ~~Установить щит этажный ЭЩ-1. Щитки этажные ЭЩ-1 учтены в спецификации элементов заполнения оконных и дверных проемов. лист 59.~~
6. Схема расположения элементов лоджий Л1...Л15 см. листы 46,47.
7. В указанном месте стояки ВК на 23 этаже зашить листами ГВЛ по каркасу ТИГИ KNAUF с устройством отверстия 300х400(h), низ на высоте 900 мм от пола (уточнить по месту) с последующей установкой люка ЛКМ1. Люки ЛКМ1 учтены в спецификации элементов заполнения ~~оконных и~~ дверных проемов на листе 59.
8. В указанном месте стояки ВК на 24 этаже зашить листами ГВЛ по каркасу ТИГИ KNAUF с устройством отверстия 300х400(h), низ на высоте 900 мм от пола (уточнить по месту) с последующей установкой люка ЛКМ1. Люки ЛКМ1 учтены в спецификации элементов заполнения ~~оконных и~~ дверных проемов на листе 59.
9. В лестничных клетках при установке окон ОК-7, ОК-14 и ОК-17 подоконные доски не устанавливать, вместо них выполнить откосы из цементно-песчаного раствора, поверхность зажелезнить.
10. При установке на лоджиях оконных блоков ОК-3, ОК-10, ОК-12, ОК-13 сливы не устанавливать, вместо них выполнить откосы из цементно-песчаного раствора, поверхность зажелезнить.
11. Внутренние лестницы в квартирах устанавливаются собственниками.
12. Стояки коммуникаций ОВ в общих коридорах зашить листами ГВЛ толщиной 12мм в 2 слоя по каркасу ТИГИ KNAUF с последующей установкой ~~НЩ2~~ ЩЭ-1, см. лист 60. Этажные щиты ~~НЩ2~~ ЩЭ-1 учтены в спецификации элементов заполнения ~~оконных и~~ дверных проемов, лист 59.
13. Стояки ВК зашить листами ГВЛ в 2 слоя по каркасу ТИГИ KNAUF с устройством ~~на 1 этаже~~ отверстий ~~980х1600(h)~~ 890х1610(h), низ на высоте 300 мм от пола (уточнить по месту) с последующей установкой щита этажного ~~НЩ2~~ ЩЭ-1. ~~Щитки НЩ2~~ ЩЭ-1 учтены в спецификации элементов заполнения ~~оконных и~~ дверных проемов на листе 59.

4.15

4.16

4	16	–	103-13		05.13	АПУ2-126-1В,2В-03-АР
3	–	Нов.	59-13		03.13	Многоэтажный жилой дом с нежилыми помещениями, пристроенными магазинами, подземной автостоянкой в границах улиц 8 Марта–Авиационной– Союзной в Чкаловском районе г. Екатеринбурга
Изм.	Кол.уч.	Лист.	Nдок.	Подпись	Дата	
Гл. арх.		Земцова			03.13	Жилой дом 1В. Подземная автостоянка 2В. Пусковой комплекс 3
Н.контр.		Рыжкова				Стадия: Р; Лист: 45; Листов:
Зав.груп.		Остроогорская				
Разраб.		Снигирева				Отделочные планы 23, 24 этажей.
Проверил		Земцова				ЗАО "Корпорация "Атомстройкомплекс"
Исполнил		Снигирева				

Взам. инв. N | Подпись и дата | Инв. N подл.

Формат А1

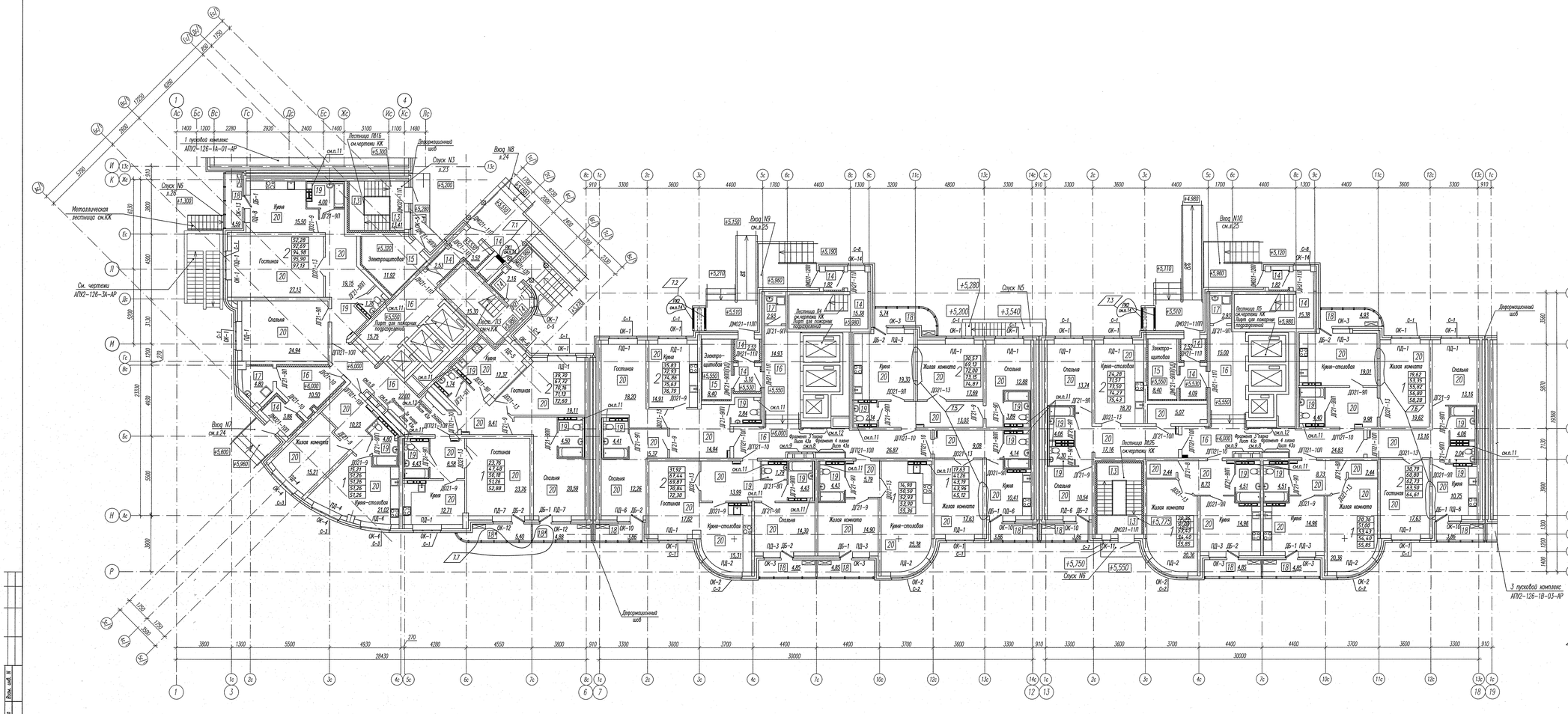

Компоновочная схема

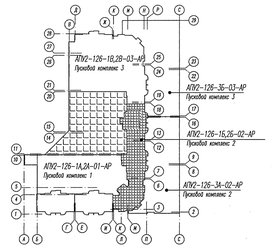

УСЛОВНЫЕ ОБОЗНАЧЕНИЯ:

(110) 110 – перегородки из блоков силикатных полнотелых с газогребневыми элементами

200 – несущие монолитные железобетонные стены

100 – зашивка ГВЛ по каркасу ТИГИ КНАУФ

32,72	– жилая площадь квартиры
58,60	– общая площадь квартиры без лоджии и балкона
59,49	– общая площадь квартиры с лоджией и балконом (с коэффициентом – лоджия 0,5)
60,68	– общая площадь квартиры с лоджией и балконом (с коэффициентом – лоджия 0,7)
61,57	– общая площадь квартиры с лоджией и балконом (с коэффициентом 1)

14 – тип пола

Л1.1 – вид лоджии

– место установки кондиционеров

1. Квартирный план 1 этажа см. лист 8.
2. Экспликация полов см. лист 42, ведомость отделки помещений см. лист 43а.
3. Схема заполнения и спецификация элементов заполнения оконных и дверных проемов см. лист 44.
4. Крылаш и покрытия обязаться противопожарной плитной по уклон 30,31 лист 24.
5. Ограждения крылаш и внутренних лестниц полов см. лист 48.
6. Внутренние лестницы облицовать бетонными ступенями. Ограждения внутренних лестниц и облицовка учтена в спецификации элементов входов на листе 48.
7. Утепление стен тамбуров см.узел 10, лист 50. Перекрытие тамбуров входа подшить снизу минватой, плотность 45кг/м3 (см. лист 52), с последующей зашивкой листами ГВЛ толщиной 12мм в 1 слой по каркасу ТИГИ КНАУФ. Перекрытие электрощитовой подшить снизу минватой, плотностью 45 кг/м3 толщиной 100 мм, с последующей зашивкой листами ГВЛ толщиной 12мм в 1 слой по каркасу ТИГИ КНАУФ. Перекрытие помещений уборочного инвентаря подшить снизу минватой, плотность 45 кг/м3 толщиной 200 мм , с последующей зашивкой листами ГВЛ толщиной 12мм в 2 слоя по каркасу ТИГИ КНАУФ. Элементы утепления тамбуров учтены в спецификации элементов утепления внутренних стен и перекрытий, элементов заполнения ниш этажных и квартирных щитков, зашивки коммуникаций на листе 52.
8. Стояки коммуникаций ОВ в общих коридорах зашить листами ГВЛ толщиной 12мм в 2 слоя по каркасу ТИГИ КНАУФ с последующей установкой ШЗ1, см. лист 43а. Этажные щиты ШЭ2 учтены в спецификации элементов заполнения оконных и дверных проемов, лист 44.
9. Низы для этажных электрощитовой выполнить в перегородках из силикатного кирпича производства Сімвл, в квартирах – из ГВЛ толщиной 12мм в 1 слой по каркасу КНАУФ, схема см. лист 43. Установить щит этажный ЩЭ1. Щитки этажные ЩЭ1 учтены в спецификации элементов заполнения оконных и дверных проемов, лист 44.
10. Схема расположения элементов лоджий Л1..Л16 см. листы 46, 47.
11. В указанном месте стоек зашить листами ГВЛ по каркасу ТИГИ КНАУФ с устройством отверстия 300х400(h), низ на высоте 900 мм от пола (уточнить по месту) с последующей установкой окна ПВХ1. Люки ЛКН1 учтены в спецификации элементов заполнения оконных и дверных проемов на листе 44.
12. Стояки ВК зашить листами ГВЛ в 2 слоя по каркасу ТИГИ КНАУФ с устройством на 1 этаже отверстия 880х1600(h), низ на высоте 300 мм от пола (уточнить по месту) с последующей установкой щита этажного ЩЭ2. Щитки ЩЭ2 учтены в спецификации элементов заполнения оконных и дверных проемов на листе 44.
13. В указанном месте стоек ВК зашить листами ГВЛ в 2 слоя по каркасу ТИГИ КНАУФ.
14. Решетки жалюзийные РЖ1, РЖ2 учтены в спецификации элементов заполнения оконных и дверных проемов на листе 44.

7.4

Изм.	Кол.уч.	Лист	Nдок.	Подпись	Дата	АПУ2-126-1Б,2Б-02-АР			
7	7	–	13-13		03.13	Многоэтажный жилой дом с нежилыми помещениями, пристроенными магазинами, подземной автостоянкой в границах улиц 8 Марта–Мичурина– Соснина в Чкаловском районе г. Екатеринбурга			
6	–	Ч.6.	636-13		11.12				
Гл. арх.		Земцова				Жилой дом 1Б	Стадия	Лист	Листов
Гл.инж.		Рыжкова				Подземная автостоянка 2Б Пусковой комплекс 2	Р	35	
Разраб.		Сорокина				Отделочный план 1 этажа на отм. +6,000	ЗАО "Корпорация "Автомотодизайн"		
Проверил		Земцова							
Нормоконтр.		Сорокина							

Формат 1.5А1

Инв. № подл. | Подпись и дата | Взам. инв. №

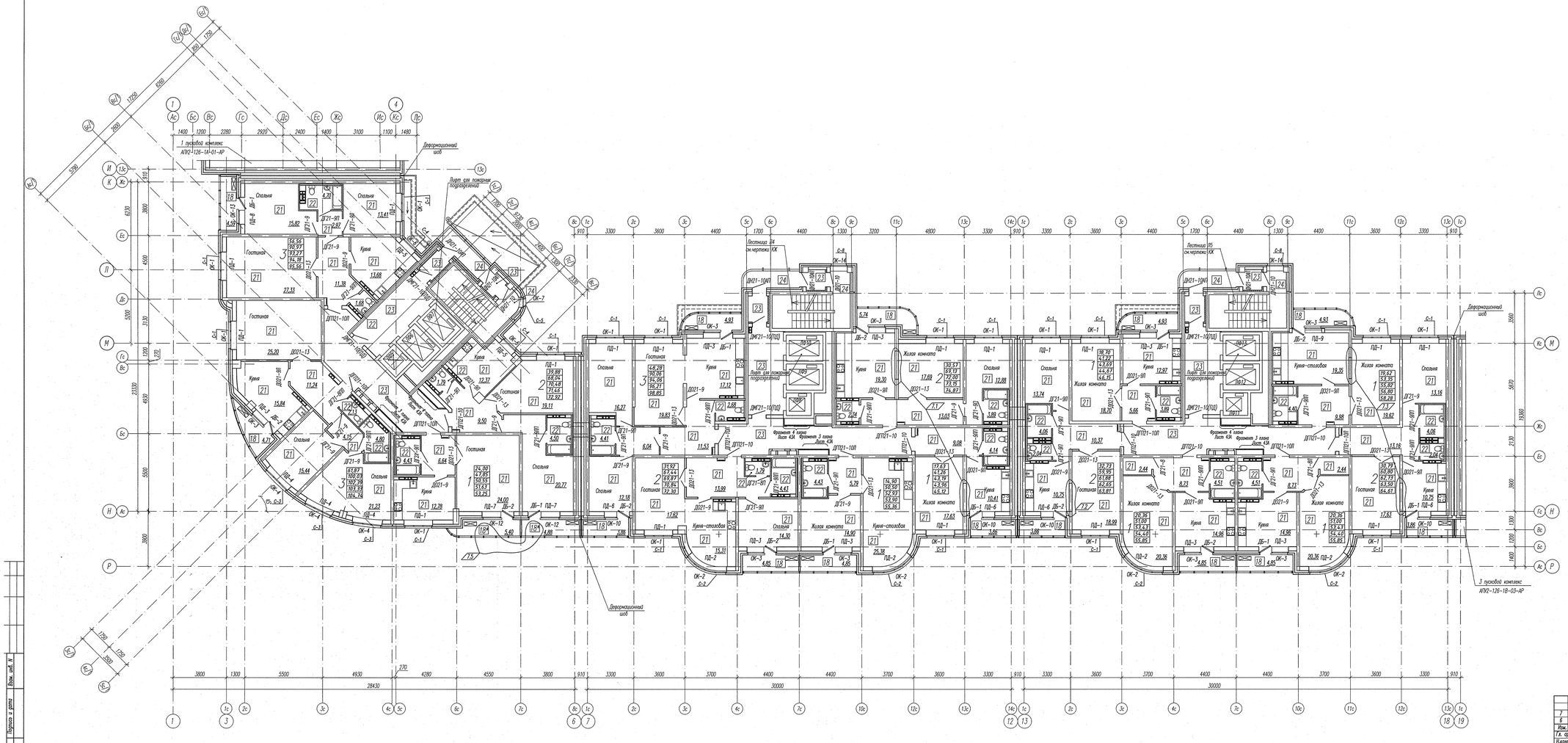

Компоновочная схема

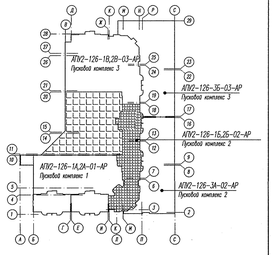

УСЛОВНЫЕ ОБОЗНАЧЕНИЯ:

70 (115) – перегородки из блоков силикатных полнотелых с пазогребневыми элементами

200 – несущие монолитные железобетонные стены

100 (90, 150) – заделка ГВЛ по каркасу ТИТИ КНАУФ

39,72	– жилая площадь квартиры
58,60	– общая площадь квартиры без лоджии и балкона
59,49	– общая площадь квартиры с лоджией и балконом (с коэффициентом – лоджия 0,5)
60,68	– общая площадь квартиры с лоджией и балконом (с коэффициентом – лоджия 0,7)
61,57	– общая площадь квартиры с лоджией и балконом (с коэффициентом 1)

14 – тип пола

Л1.1 – вид лоджии

– место установки кондиционеров

1. Квадратный план 2 этажа см. лист 9.
2. Экспликацию полов см. лист 42, ведомость отделки помещений см. лист 43А.
3. Схема заполнения оконных проемов и спецификацию элементов заполнения оконных и дверных проемов см. лист 44.
4. Утепление стен тамбуров выполнить по уклу 10 из листа 59 минватой плотностью 45кг/м3, с последующей зашивкой листами ГВЛ толщиной 12мм в 2 слоя по каркасу ТИТИ КНАУФ. Элементы утепления тамбуров учтены в спецификации элементов утепления внутренних стен и перекрытий, элементов исполнения ниш этажам и в квартирные щитовой, зашивки коммуникаций из листа 52.
5. Стояки коммуникаций ОВ и ВК в общих коридорах зашить листами ГВЛ толщиной 12мм в 2 слоя по каркасу ТИТИ КНАУФ с последующей установкой ЩЭ2, см. лист 43А. Щитки этажные ЩЭ2 учтены в спецификации элементов заполнения оконных и дверных проемов, лист 44.
6. Ниши для этажных электрощитков выполнить в перегородках из силикатного кирпича производства SiMed, в квартирах – из ГВЛ толщиной 12мм в 1 слой по каркасу КНАУФ, схемы см. лист 43. Установить щиты этажные ЩЭ1. Щитки этажные ЩЭ1 учтены в спецификации элементов заполнения оконных и дверных проемов, лист 44.
7. Схема расположения элементов лоджий Л1..Л16 см. листы 45,46.
8. В указанном месте стояки ВК на 4,7,10,13,16,19,21 этажах зашить листами ГВЛ по каркасу ТИТИ КНАУФ с устройством отверстия 320х400(h), на их высоте 900 мм от пола (уточнить по месту) с последующей установкой окна ПК1. Окна ПК1 учтены в спецификации элементов заполнения оконных и дверных проемов на листе 44.
9. В указанном месте стояки ВК на 4,7,10,13,16,19,21,24 этажах зашить листами ГВЛ по каркасу ТИТИ КНАУФ с устройством отверстия 320х400(h), на их высоте 900 мм от пола (уточнить по месту) с последующей установкой окна ПК1. Окна ПК1 учтены в спецификации элементов заполнения оконных и дверных проемов на листе 44.

Изм.	Кол.уч	Лист	Nдок.	Подпись	Дата	АПУ2-126-1Б-02-АР			
7	3	–	13-13		03.13	Многоэтажные жилой дом с нежилыми помещениями, пристроенными магазинами, подземной автостоянкой в районах ул. 8 Марта–Мраморной– Соснина в Чкаловском районе г. Екатеринбург			
6	–	Изм.	426-13		11.12				
Гл. арх.		Земцова				Жилой дом 1Б. Пусковой комплекс 2	Стадия	Лист	Листов
Н.контр.		Пинкова					Р	36	
Зав.арх.		Соснина				Отделочный план 2 этажа на отм. +8,100	ЗАО "Корпорация "Атомстройкомплекс"		
Разраб.		Сорина							
Проверил		Земцова							
Исполнил		Сорина							

Инв. N подл. | Подпись и дата | Взам. инв. N

Формат 1.5А1

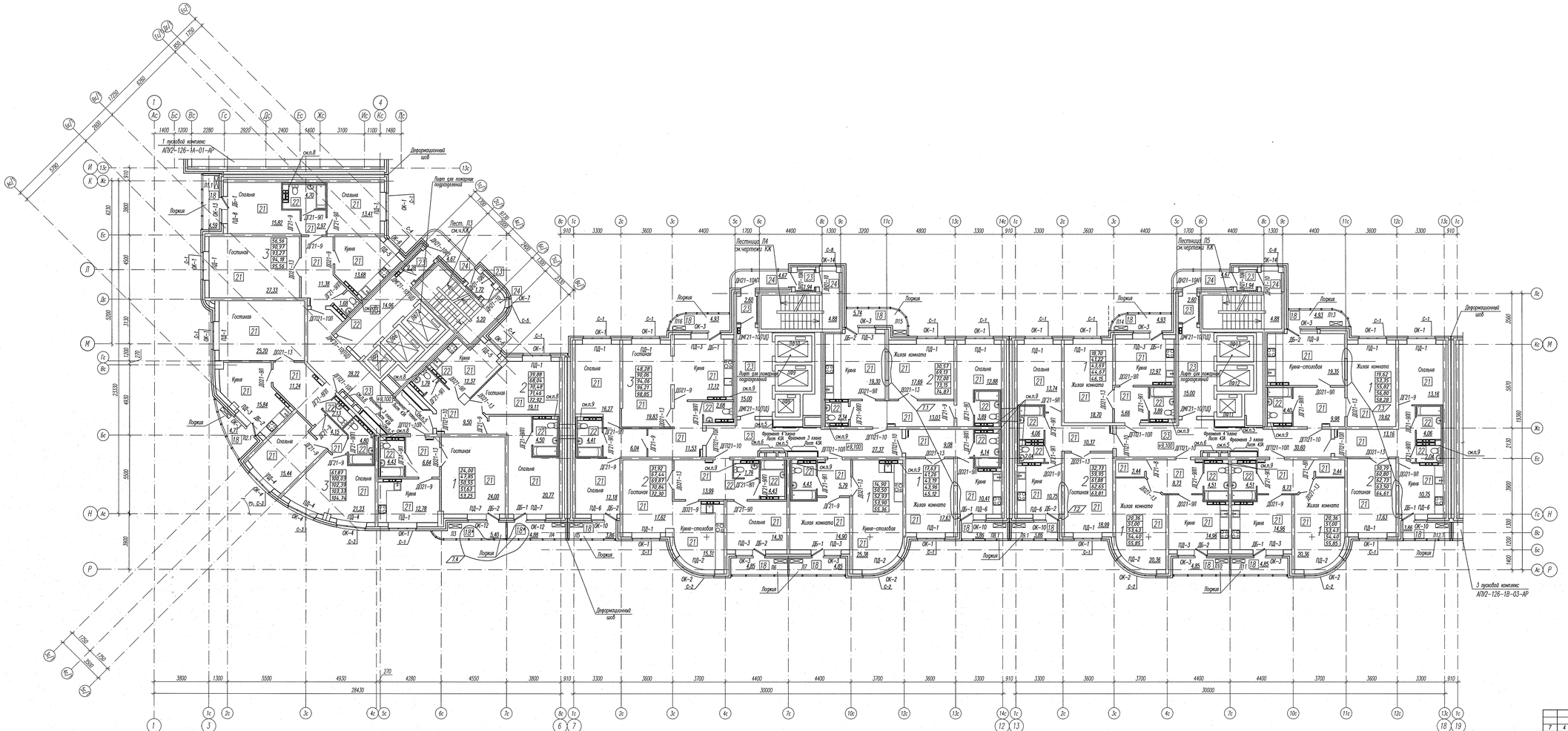

Комплексная схема

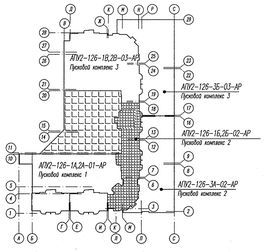

УСЛОВНЫЕ ОБОЗНАЧЕНИЯ:

- 70 [115] — перегородки из блоков силикатных полнотелых с пазогребневыми элементами
- 200 — несущая монолитная железобетонная стена
- 100 [50, 150] — зашивка ГВЛ по каркасу ТИГИ КМК/F
- 39,72 — жилая площадь квартиры
- 58,60 — общая площадь квартиры без лоджии и балкона
- 59,49 — общая площадь квартиры с лоджией и балконом (с коэффициентом – лоджия 0,5)
- 60,68 — общая площадь квартиры с лоджией и балконом (с коэффициентом – лоджия 0,7)
- 61,57 — общая площадь квартиры с лоджией и балконом (с коэффициентом 1)
- 14 — тип пола
- Л1.1 — вид лоджии
- КВ — место установки кондиционеров

1. Квартирный план 3...12 этажей см. лист 9А.
2. Экспликация полов см. лист 42, ведомость отделки помещений см. лист 43А.
3. Схема заполнения оконных проемов и спецификацию элементов заполнения окошек и дверных проемов см. лист 44.
4. Утепление стен тамбуров выполнить по узлу 10 на листе 50 минеральной плотностью 45кг/м3), с последующей зашивкой листами ГВЛ толщиной 12мм в 2 слоя по каркасу ТИГИ КМК/F. Элементы утепления тамбуров учтены в спецификации элементов утепления внутренних стен и перекрытий, элементов исполнения ниш этажей и квартирных щитков, зашивки коммуникаций на листе 52.
5. Стояки коммуникаций ОВ и ВК в общих коридорах зашить листами ГВЛ толщиной 12мм в 2 слоя по каркасу ТИГИ КМК/F с последующей установкой ШЭД, см. лист 43А. Щиты этажные ШЭД учтены в спецификации элементов заполнения оконных и дверных проемов, лист 44.
6. Ниши для этажных электроприборов выполнить в перегородках из силикатного кирпича производства SMM, в квартирах – из ГВЛ толщиной 12мм в 1 слой по каркасу КМК/F, схема см. лист 43. Установить щит этажный ЩЭ1. Щиты этажные ЩЭ1 учтены в спецификации элементов заполнения оконных и дверных проемов, лист 44.
7. Схема расположения элементов лоджий Л1...Л16 см. листы 45,46.
8. В указанном месте стояка ВК на 4,7,10,13,16,19,21 этажах зашить листами ГВЛ по каркасу ТИГИ КМК/F с устройством ревизии 300х400(h), над ним высотой 900 мм от пола (уточнить по месту) с последующей установкой знака ЛКМ1. Знаки ЛКМ1 учтены в спецификации элементов заполнения оконных и дверных проемов на листе 44.
9. В указанном месте стояка ВК на 4,7,10,13,16,19,21,24 этажах зашить листами ГВЛ по каркасу ТИГИ КМК/F с устройством ревизии 300х400(h), над ним высотой 900 мм от пола (уточнить по месту) с последующей установкой знака ЛКМ1. Знаки ЛКМ1 учтены в спецификации элементов заполнения оконных и дверных проемов на листе 44.

7	4	–	13-13			03.13	АПУ2-126-1Б,2Б-02-АР
6	–	Изм.	КОЛ-17			11.12	Многоэтажный жилой дом с нежилыми помещениями, пристроенными магазинами, подземной автостоянкой в границах улиц б. Мориса Фореза – Кокшанской – Сокольной в Чкаловском районе г. Екатеринбурге
Изм.	Кол.уч.	Лист	Nдок.	Подпись	Дата		

Гл. арх.	Земцова			Н.кр.	Жилой дом 1Б Подземная автостоянка 2Б Пусковой комплекс 2
Н.контр.	Ракова				
Разраб.	Сорина				Этажный план 3...12 этажей.
Проверил	Земцова				
Исполнил	Сорина				

Стадия	Лист	Листов
Р	36А	

ЗАО "Корпорация "Винницрайсантехнеобмеж"

Формат 1,5А1

Взам. инв. №

Подпись и дата

Инв. № подл.

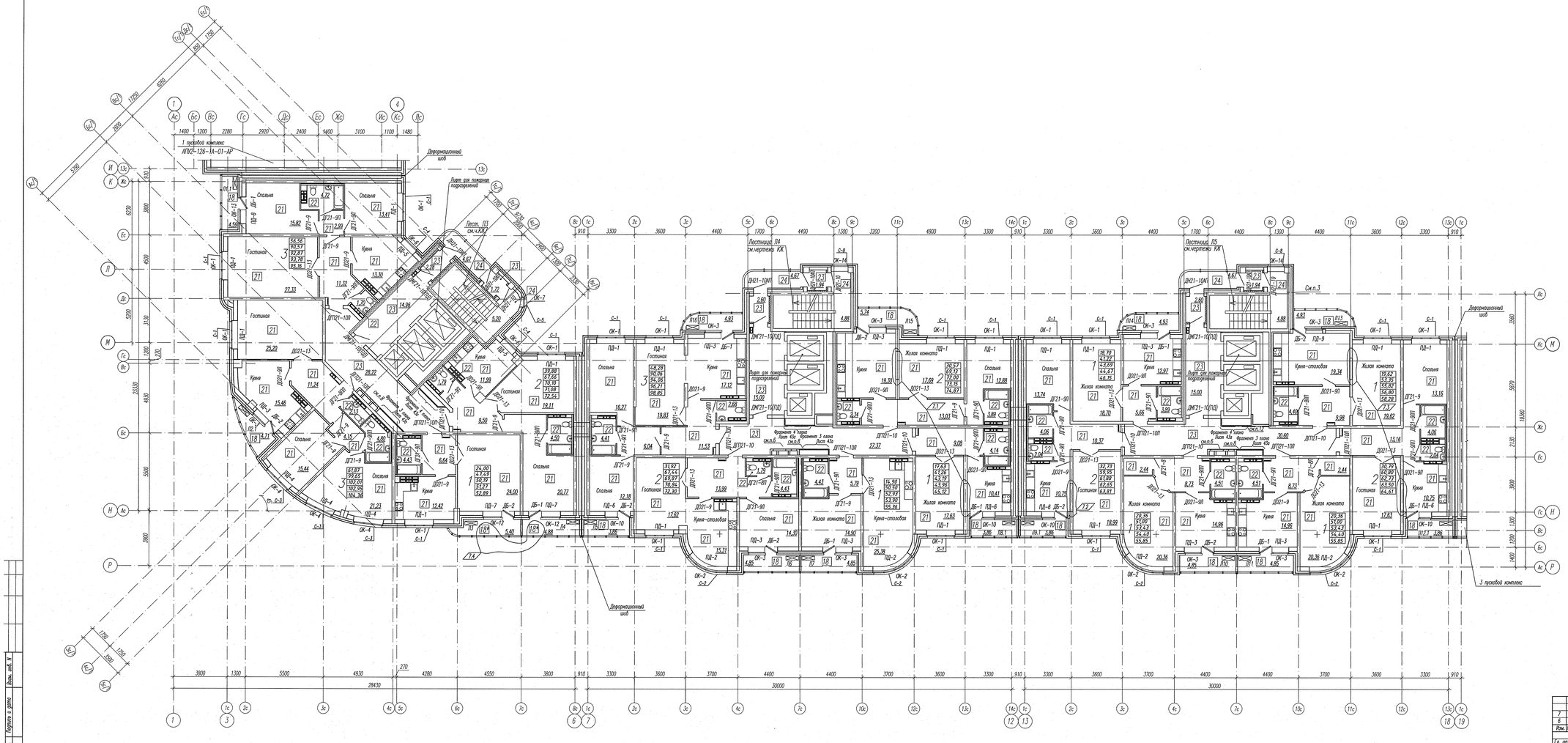

Компоновочная схема

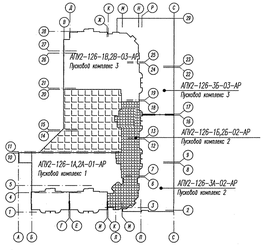

УСЛОВНЫЕ ОБОЗНАЧЕНИЯ:

- 70 / 1410 — перегородки из блоков силикатных пониженной с газораспределенными элементами
- 200 — несущие монолитные железобетонные стены
- 100 / 200 / 100 — заделка ГВП по каркасу ТИГИ KNAUF
- 39,72 — жилая площадь квартиры
- 58,60 — общая площадь квартиры без лоджии и балкона
- 59,49 — общая площадь квартиры с лоджией и балконом (с коэффициентом – лоджия 0,5)
- 60,68 — общая площадь квартиры с лоджией и балконом (с коэффициентом – лоджия 0,7)
- 61,57 — общая площадь квартиры с лоджией и балконом (с коэффициентом 1)
- 14 — тип пола
- Л1.1 — вид лоджии
- — место установки кондиционеров

1. Кладочный план 13...14 этажей см. лист 10.
2. Экспликация полов см. листы 42, Ведомость отделки помещений см. лист 43а.
3. Схема заполнения оконных проемов и спецификацию элементов заполнения оконных и дверных проемов см. лист 44.
4. Утепление стен тамбуров выполнить по узлу 10 на листе 50 минватой плотностью 45кг/м3], с последующей заделкой листами ГВП толщиной 12мм в 2 слоя по каркасу ТИГИ KNAUF. Элементы утепления тамбуров учтены в спецификации элементов утепления внутренних стен и перегородок, элементов исполнения ниш этажных и квартирных щитков, заделки коммуникаций на листе 52.
5. Стояки коммуникаций ОВ в общих коридорах защитить листами ГВП толщиной 12мм в 2 слоя по каркасу ТИГИ KNAUF с последующей установкой ШВД, см. лист 43а. Щиты этажные ШЭ2 учтены в спецификации элементов заполнения оконных и дверных проемов, лист 44.
6. Низы для этажных электропроводок выполнить в перегородках из силикатного кирпича производства SMed, в квартирах – из ГВП толщиной 12мм в 1 слой по каркасу KNAUF, схема см. лист 43. Установить щит этажный ШЭ1. Щитки этажные ШЭ1 учтены в спецификации элементов заполнения оконных и дверных проемов, лист 44.
7. Схема расположения элементов лоджий Л1...Л15 см. листы 45,46.
8. В указанном месте стояки ВК на 4,7,10,13,16,19,21 этажах защитить листами ГВП по каркасу ТИГИ KNAUF с репродуктом огнестойкости 30(А+D)(h), над ним высотой 900 мм от пола (уточнить по месту) с последующей установкой люка ЛКМ1. Люки ЛКМ1 учтены в спецификации элементов заполнения оконных и дверных проемов на листе 44.
9. В указанном месте стояки ВК на 4,7,10,13,16,19,21,24 этажах защитить листами ГВП по каркасу ТИГИ KNAUF с репродуктом огнестойкости 30(А+D)(h), над ним высотой 900 мм от пола (уточнить по месту) с последующей установкой люка ЛКМ1. Люки ЛКМ1 учтены в спецификации элементов заполнения оконных и дверных проемов на листе 44.

7	4	–	13-13		03.13	АПУ2-126-1Б,2Б-02-АР
6	–	Изм. 136-13			11.12	Многоэтажный жилой дом с нежилыми помещениями, пристроенными магазинами, подземной автостоянкой в границах улиц В.Мерта-Яблонской- Соколова В.Чкалобом районе г. Екатеринбурга
Изм.	Кол.уч	Лист	Подпись	Дата		Жилой дом 1Б Подземная автостоянка 2Б Пусковой комплекс 2
Гл. арх.		Земцова				Стадия: Р; Лист: 37; Листов:
Н.контр.		Рожкова				
Разраб.		Сорокина				Этажный план 13...14 этажей.
Проверил		Земцова				ЗАО "Корпорация "Агентстройинвестпроект"
Исполнил		Сорокина				

Формат 1,5А1

Инв. № подл. | Подпись и дата | Взам. инв. №

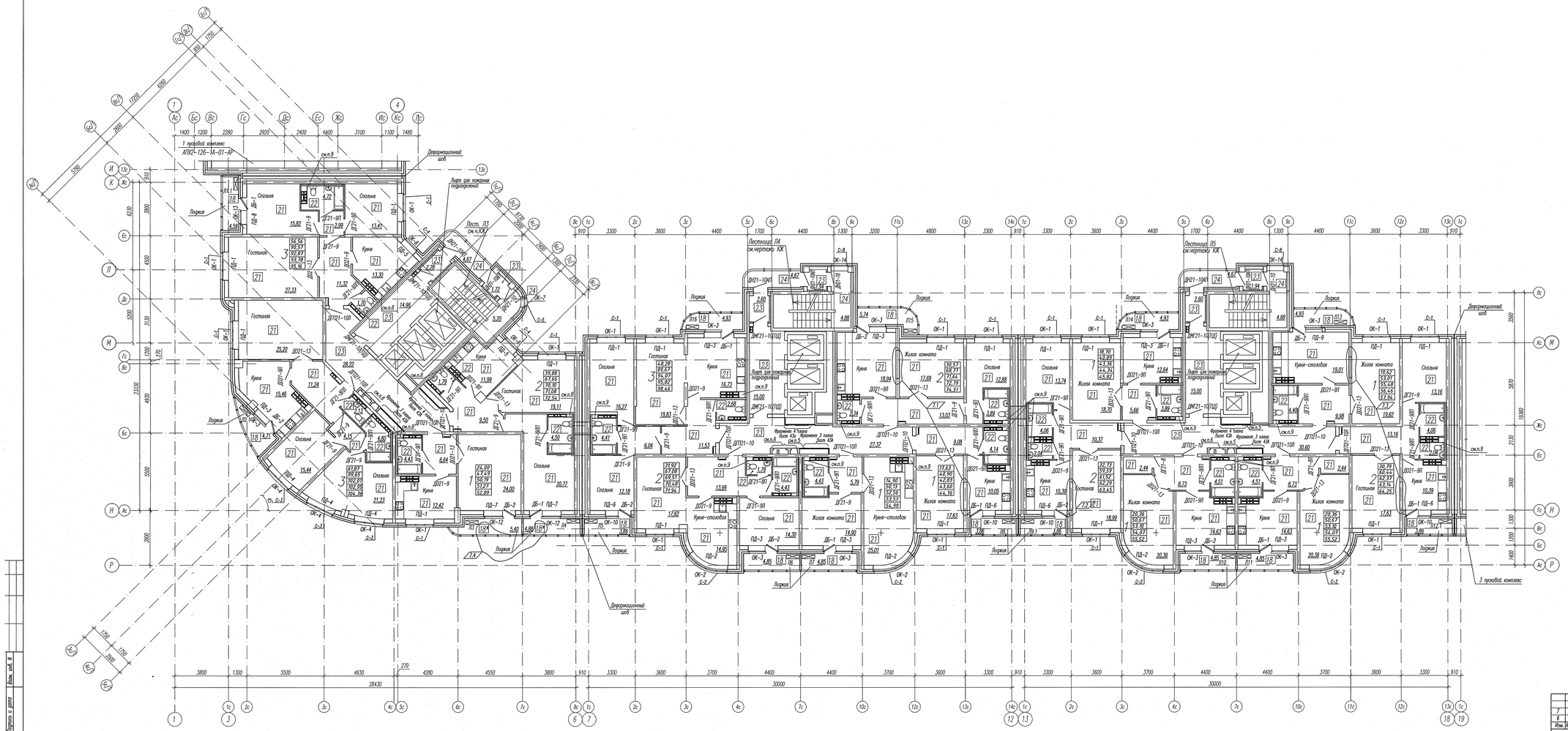

Компоновочная схема

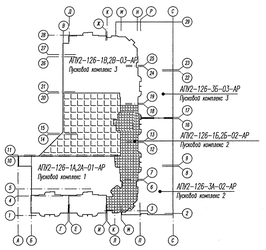

УСЛОВНЫЕ ОБОЗНАЧЕНИЯ:

70 (115) – перегородки из блоков силикатных полнотелых с пазогребневыми элементами

200 – несущие монолитные железобетонные стены

100 (50) 150 – зашивка ГВЛ по каркасу ТИГИ KNAUF

39,72	– жилая площадь квартиры
58,60	– общая площадь квартиры без лоджии и балкона
59,49	– общая площадь квартиры с лоджией и балконом (с коэффициентом – лоджия 0,5)
60,68	– общая площадь квартиры с лоджией и балконом (с коэффициентом – лоджия 0,7)
61,57	– общая площадь квартиры с лоджией и балконом (с коэффициентом 1)
14	– тип пола
Л1.1	– вид лоджии
	– место установки кондиционеров

1. Кладочный план 15...19 этажей см. лист 10А.
2. Экспликация полов см. лист 42, ведомость отделки помещений см. лист 43А.
3. Схема заполнения оконных проемов и спецификацию элементов заполнения оконных и дверных проемов см. лист 44.
4. Утепление стен тамбуров выполнить по узлу 10 на листе 50 минватой негорючей плотностью 45кг/м3), с последующей зашивкой листами ГВЛ толщиной 12мм в 2 слоя по каркасу ТИГИ KNAUF. Элементы утепления тамбуров учтены в спецификации элементов утепления внутренних стен и перекрытий, элементов исполнения низа этажей и квартирных щитков, зашивки коммуникаций на листе 52.
5. Стояки коммуникаций ОВ, ВК в общих коридорах зашить листами ГВЛ толщиной 12мм в 2 слоя по каркасу ТИГИ KNAUF с последующей установкой ШУ2, см. лист 43А. Щитки этажные ШУ2 учтены в спецификации элементов заполнения оконных и дверных проемов, лист 44.
6. Низы для эпоксиной электропроводки выполнить в перегородках из силикатного кирпича производства SMeL, в квартирах – из ГВЛ толщиной 12мм в 1 слой по каркасу KNAUF, схема см. лист 43. Установить щит этажный ШЭ1. Щитки этажные ШЭ1 учтены в спецификации элементов заполнения оконных и дверных проемов, лист 44.
7. Схема расположения элементов лоджий Л1..Л16 см. листы 45,46.
8. В указанном месте стояки ВК на 4,7,10,13,16,19,21 этажах зашить листами ГВЛ по каркасу ТИГИ KNAUF с устройством отверстия 320х400(h), низ на высоте 900 мм от пола (уточнить по месту) с последующей установкой люка ЛКМ1. Люки ЛКМ1 учтены в спецификации элементов заполнения оконных и дверных проемов на листе 44.
9. В указанном месте стояки ВК на 4,7,10,13,16,19,21,24 этажах зашить листами ГВЛ по каркасу ТИГИ KNAUF с устройством отверстия 320х400(h), низ на высоте 900 мм от пола (уточнить по месту) с последующей установкой люка ЛКМ1. Люки ЛКМ1 учтены в спецификации элементов заполнения оконных и дверных проемов на листе 44.

Изм.	Кол.уч.	Лист	Nдок.	Подпись	Дата				
7	4	–	15-13		03.13	АПУ2-126-15,26-02-АР			
6	–	Изм.	556-12		12.12	Многоэтажный жилой дом с нежилыми помещениями, пристроенными магазинами, подземной автостоянкой в границах ул. 8 Марта–Авиационной – Сиреневой в Чкаловском районе г. Екатеринбурге			
						Жилой дом 15	Стадия	Лист	Листов
Гл. арх.		Земцова			Дата	Подземная автостоянка 26	Р	37а	
Н.контр.		Рыжкова				Пусковой комплекс 2			
Разраб.		Сорина				Отделочный план 15...19 этажей.	ЗАО "Корпорация "Электропромжилмонтаж"		
Проверил		Земцова							
Исполнил		Сорина							

Формат 1.5А1

Инв. N подл. | Подпись и дата | Взам. инв. N

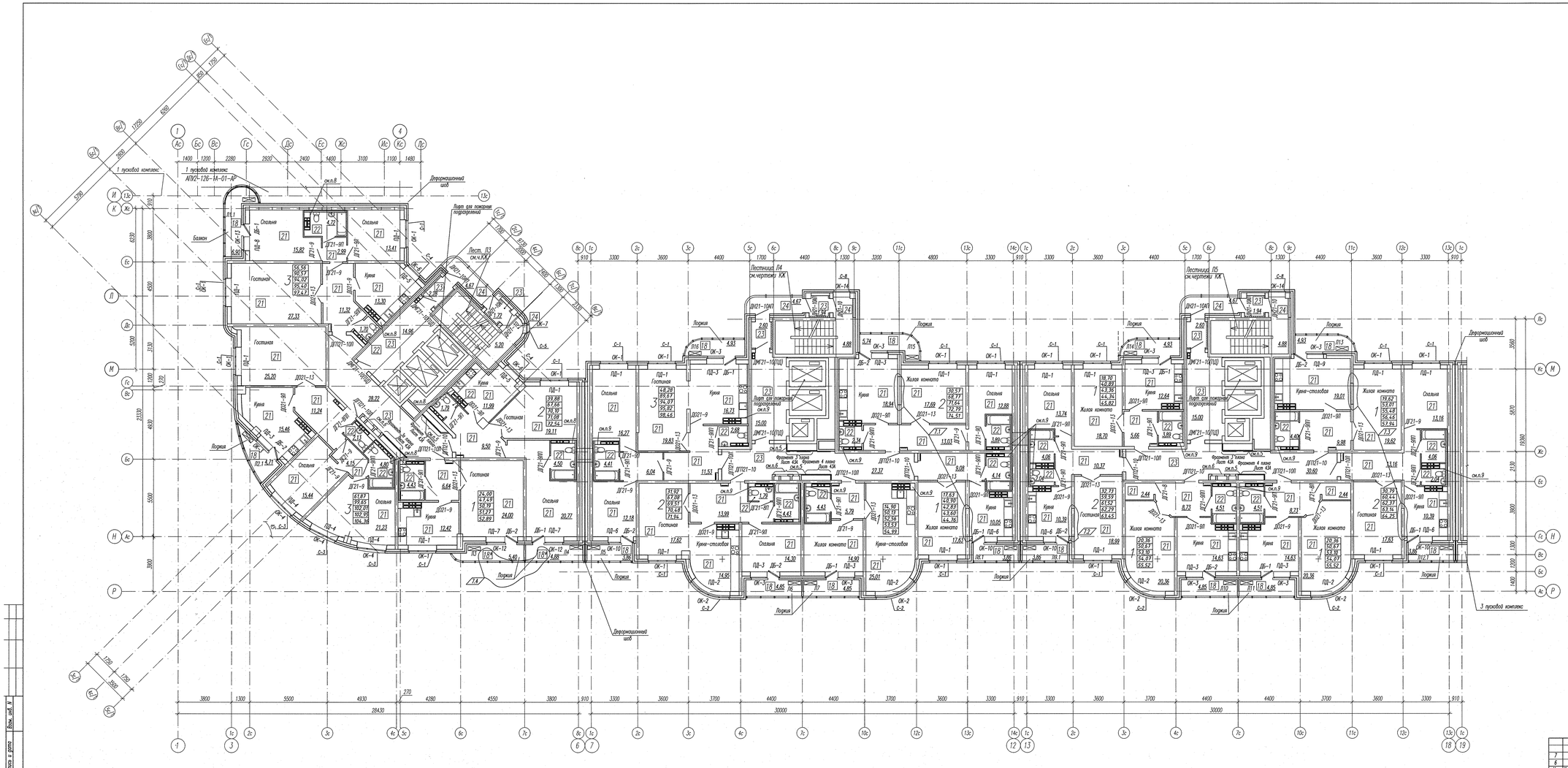

Компоновочная схема

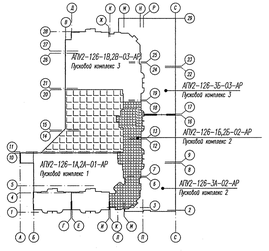

УСЛОВНЫЕ ОБОЗНАЧЕНИЯ:

- 70 (150) – перегородки из блоков силикатных полнотелых с газозабивными элементами
- 200 (200) – несущие монолитные железобетонные стены
- 100 (100, 150) – зашивка ГВЛ по каркасу ТИГИ KNAUF
- 39,72 – жилая площадь квартиры
- 58,60 – общая площадь квартиры с лоджией и балконом
- 56,49 – общая площадь квартиры с лоджией и балконом (с коэффициентом – лоджия 0,5)
- 60,68 – общая площадь квартиры с лоджией и балконом (с коэффициентом – лоджия 0,7)
- 61,57 – общая площадь квартиры с лоджией и балконом (с коэффициентом 1)
- 14 – тип пола
- Л1.1 – вид лоджии
- – место установки кондиционеров

1. Квартирный план 20...21 этажей см. лист 11.
2. Экспликацию полов см. лист 42, ведомость отделки помещений см. лист 43А.
3. Схема заполнения оконных проемов и спецификацию элементов заполнения оконных и дверных проемов см. лист 44.
4. Утепление стен тамбуров выполнить по узлу 10 на листе 50 минватой плотностью 45кг/м3), с последующей зашивкой листами ГВЛ толщиной 12мм в 2 слоя по каркасу ТИГИ KNAUF. Элементы утепления тамбуров учтены в спецификации элементов утепления внутренних стен и перегородок, элементов заполнения ниш этажей и обертывания шахтной, зашивки коммуникаций на листе 52.
5. Стояки коммуникаций СВ,ДВ в общих коридорах зашить листами ГВЛ толщиной 12мм в 2 слоя по каркасу ТИГИ KNAUF с последующей установкой ШЭ2, см. лист 43А. Щитки этажные ШЭ2 учтены в спецификации элементов заполнения оконных и дверных проемов, лист 44.
6. Ниши для этажных электрощитков выполнить в перегородках из силикатного кирпича производства SMoL, в квартирах – из ГВЛ толщиной 12мм в 1 слой по каркасу KNAUF, схема см. лист 43. Установить щит этажный ШЭ1. Щитки этажные ШЭ1 учтены в спецификации элементов заполнения оконных и дверных проемов, лист 44.
7. Схема расположения элементов лоджий Л1...Л16 см. листы 45,46.
8. В указанном месте стояки ВК на 4,7,10,13,16,19,21 этажах зашить листами ГВЛ по каркасу ТИГИ KNAUF с устройством отверстия 300х400(h), над ванной высотой 900 мм от пола (уточнить по месту) с последующей установкой люка ЛКМ1. Люки ЛКМ1 учтены в спецификации элементов заполнения оконных и дверных проемов на листе 44.
9. В указанном месте стояки ВК на 4,7,10,13,16,19,21,24 этажах зашить листами ГВЛ по каркасу ТИГИ KNAUF с устройством отверстия 300х400(h), над ванной высотой 900 мм от пола (уточнить по месту) с последующей установкой люка ЛКМ1. Люки ЛКМ1 учтены в спецификации элементов заполнения оконных и дверных проемов на листе 44.

7	4	–	13-13		03.13	АПУ2-126-1б,26-02-АР	
6	–	Нов.	536-12		12.12	Многоэтажной жилой дом с нежилыми помещениями, пристроенными магазинами, подземной автостоянкой в границах улиц в Верх-Исетском- Спокой в Чкаловском районе г. Екатеринбург	
Изм.	Кол.уч.	Лист	Док.	Подпись	Дата		
Гл. арх.		Земцова			12.12	Жилой дом 1б Подземная автостоянка 2б Пусковой комплекс 2	Стадия: Р; Лист: 39; Листов:
Н.контр.		Рыжкова					
Разраб.		Сорина				Отделочный план 20...21 этажей.	ЗАО "Корпорация "Автостройкомплекс"
Проверил		Земцова					
Исполнил		Сорина					

Инв. № подл. | Подпись и дата | Взам. инв. №

Формат 1.5А1

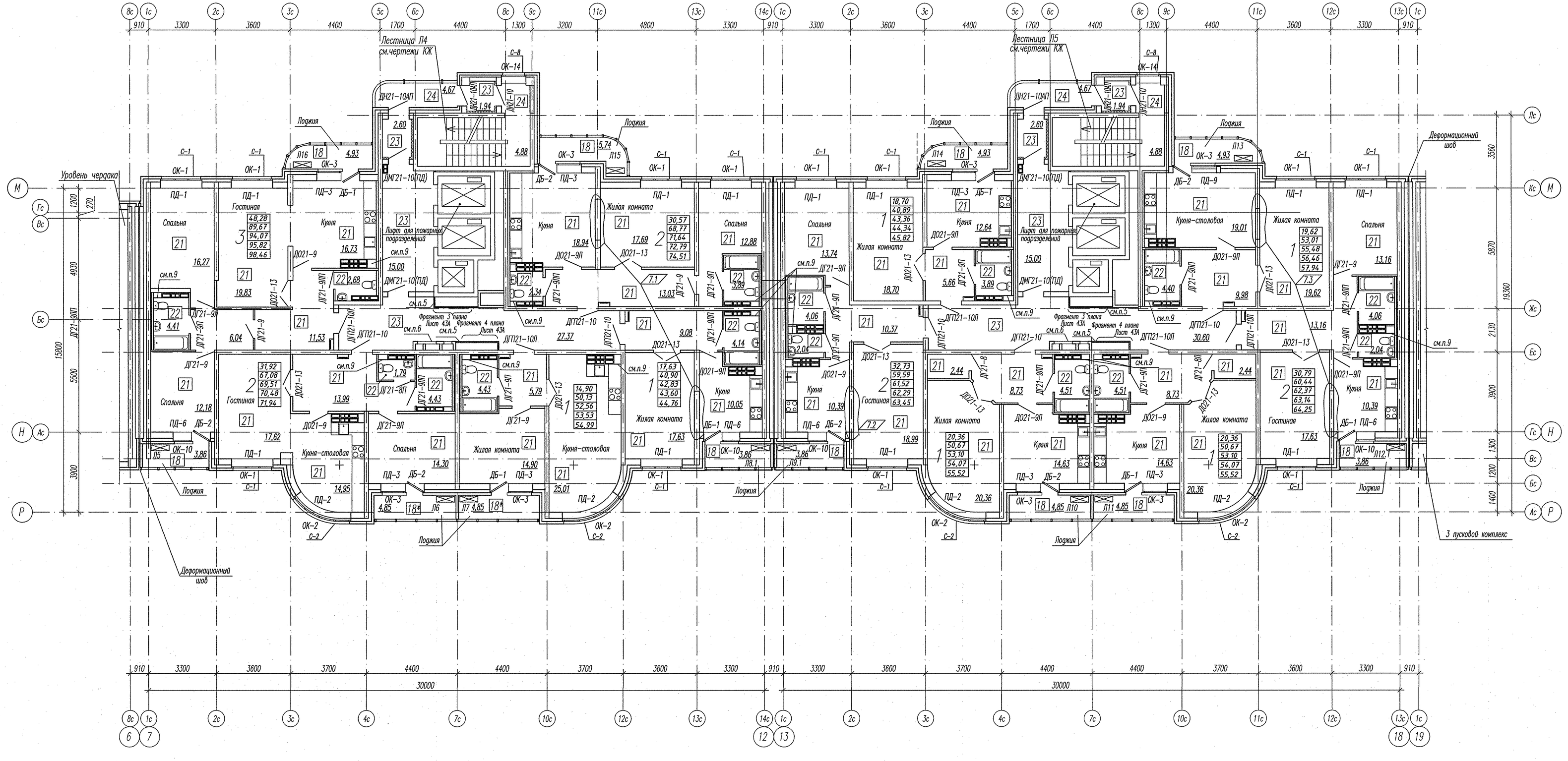

Компоновочная схема

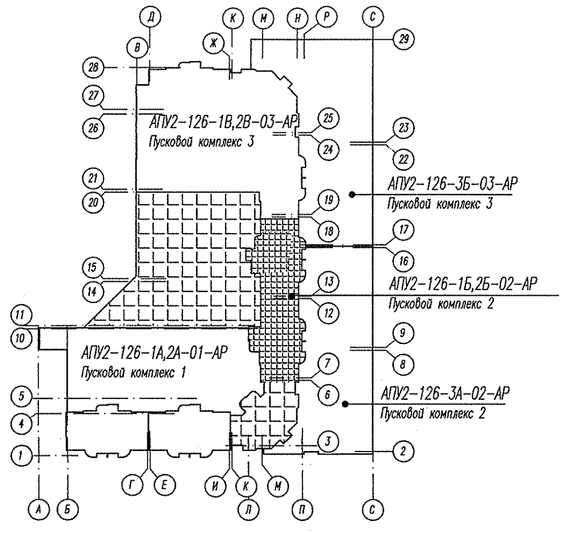

УСЛОВНЫЕ ОБОЗНАЧЕНИЯ:

- 70 (115) — перегородки из блоков силикатных полнотелых с пазогребневыми элементами
- 200 — несущие монолитные железобетонные стены
- 100 (50, 150) — зашивка ГВЛ по каркасу ТИГИ KNAUF
- 39,72 — жилая площадь квартиры
- 58,60 — общая площадь квартиры без лоджии и балкона
- 59,49 — общая площадь квартиры с лоджией и балконом (с коэффициентом – лоджия 0,5)
- 60,68 — общая площадь квартиры с лоджией и балконом (с коэффициентом – лоджия 0,7)
- 61,57 — общая площадь квартиры с лоджией и балконом (с коэффициентом 1)
- 14 — тип пола
- Л1.1 — вид лоджии
- КУ1 КУ2 КУ3 КУ4 — место установки кондиционеров

1. Кладочный план 22 этажа см. лист 12.
2. Экспликацию полов см. лист 42, ведомость отделки помещений см. лист 43А.
3. Схема заполнения оконных проемов и спецификацию элементов заполнения оконных и дверных проемов см. лист 44.
4. Утепление стен тамбуров выполнить по узлу 10 на листе 50 минплитой плотностью 45кг/м3), с последующей зашивкой листами ГВЛ толщиной 12мм в 2 слоя по каркасу ТИГИ KNAUF. Элементы утепления тамбуров учтены в спецификации элементов утепления внутренних стен и перекрытий, элементов исполнения ниш этажных и квартирных щитков, зашивки коммуникаций на листе 52.
5. Стояки коммуникаций ОВ, ВК в общих коридорах зашить листами ГВЛ толщиной 12мм в 2 слоя по каркасу ТИГИ KNAUF с последующей установкой ШУ2, см. лист 43А. Щиты этажные ШУ2 учтены в спецификации элементов заполнения оконных и дверных проемов, лист 44.
6. Ниши для этажных электрощитков выполнить в перегородках из силикатного кирпича производства SiMol, в квартирных – из ГВЛ толщиной 12мм в 1 слой по каркасу KNAUF, схема см. лист 43. Установить щит этажный ЩЭ1. Щитки этажные ЩЭ1 учтены в спецификации элементов заполнения оконных и дверных проемов. лист 44.
7. Схема расположения лоджий Л1...Л16 см. листы 45,46.
9. В указанном месте стояки ВК на 4,7,10,13,16,19,21,24 этажах зашить листами ГВЛ по каркасу ТИГИ KNAUF с устройством отверстия 300х400(h), низ на высоте 900 мм от пола (уточнить по месту) с последующей установкой люка ЛКМ1. Люки ЛКМ1 учтены в спецификации элементов заполнения оконных и дверных проемов на листе 44.

						АПУ2-126-1Б,2Б-02-АР
7	3	-	13-13		03.13	Многоэтажный жилой дом с нежилыми помещениями, пристроенными магазинами, подземной автостоянкой в границах улиц 8 Марта–Авиационной– Соколова в Чкаловском районе г. Екатеринбурге
6	-	Нов.	К36-13		12.12	
Изм.	Кол.уч.	Лист	Nдок.	Подпись	Дата	

Гл. арх.	Земцова			12.12	Жилой дом 1Б Подземная автостоянка 2Б Пусковой комплекс 2	Стадия	Лист	Листов
						Р	39	
Н.контр.	Рыжкова							
Разраб.	Сорина				Обрезочный план 22 этажа	ЗАО "Корпорация "Атомстройкомплекс"		
Проверил	Земцова							
Исполнил	Сорина							

Формат 1.5А1

Взам. инв. N

Подпись и дата

Инв. N подл.

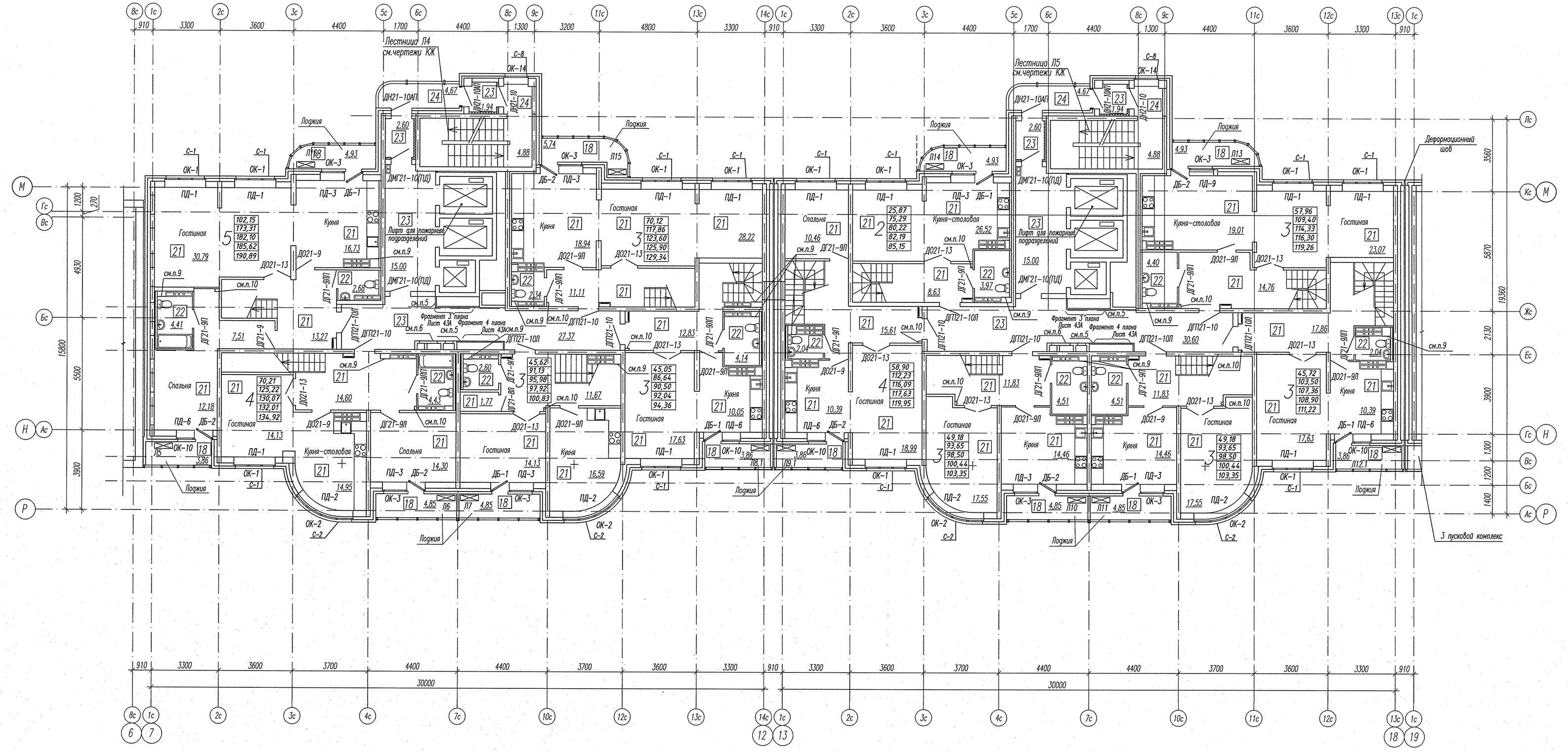

Компоновочная схема

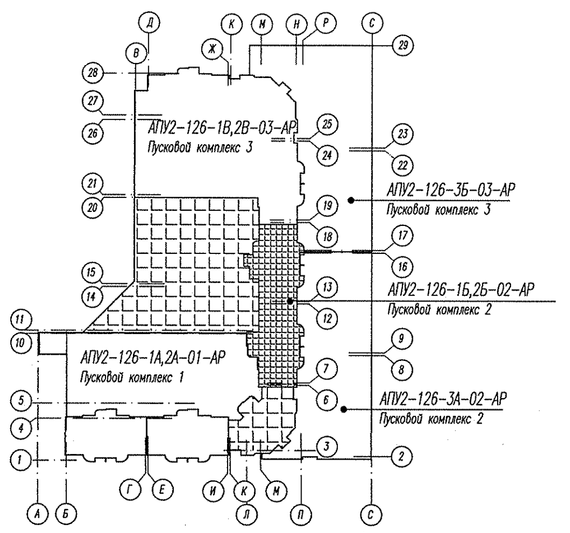

УСЛОВНЫЕ ОБОЗНАЧЕНИЯ:

70 (115) – перегородки из блоков силикатных полнотелых с газогребневыми элементами

200 – несущие монолитные железобетонные стены

100 (50, 150) – зашивка ГВЛ по каркасу ТИГИ KNAUF

39,72 – жилая площадь квартиры

58,60 – общая площадь квартиры без лоджии и балкона

59,49 – общая площадь квартиры с лоджией и балконом (с коэффициентом – лоджия 0,5)

60,68 – общая площадь квартиры с лоджией и балконом (с коэффициентом – лоджия 0,7)

61,57 – общая площадь квартиры с лоджией и балконом (с коэффициентом 1)

14 – тип пола

Л1.1 – вид лоджии

– место установки кондиционеров

1. Кладочный план 23 этажа см. лист 13.
2. Экспликацию полов см. лист 42, ведомость отделки помещений см. лист 43А.
3. Схемы заполнения оконных проемов и спецификацию элементов заполнения оконных и дверных проемов см. лист 44.
4. Утепление стен тамбуров выполнить по узлу 10 на листе 50 минплитой плотностью 45кг/м3), с последующей зашивкой листами ГВЛ толщиной 12мм в 2 слоя по каркасу ТИГИ KNAUF. Элементы утепления тамбуров учтены в спецификации элементов утепления внутренних стен и перегородок, элементов исполнения ниш этажных и квартирных щитков, зашивки коммуникаций на листе 52.
5. Стояки коммуникаций ОВ, ВК в общих коридорах зашить листами ГВЛ толщиной 12мм в 2 слоя по каркасу ТИГИ KNAUF с последующей установкой ЩЭ2, см. лист 43А. Щитки этажные ЩЭ2 учтены в спецификации элементов заполнения оконных и дверных проемов, лист 44.
6. Ниши для этажных электрощитков выполнить в перегородках из силикатного кирпича производства SiMot, а квартирных – из ГВЛ толщиной 12мм в 1 слой по каркасу KNAUF, схемы см. лист 43. Установить щит этажный ЩЭ1. Щитки этажные ЩЭ1 учтены в спецификации элементов заполнения оконных и дверных проемов. лист 44.
7. Схемы расположения элементов лоджий Л1..Л16 см. листы 45,46.
9. В указанном месте стояки ВК из 4,7,10,13,16,19,21,24 этажах зашить листами ГВЛ по каркасу ТИГИ KNAUF с устройством отверстия 300х400(h), низ на высоте 900 мм от пола (уточнить по месту) с последующей установкой люка ЛКМ1. Люки ЛКМ1 учтены в спецификации элементов заполнения оконных и дверных проемов на листе 44.
10. В указанных местах выполнить зашивку труб ОВ.

7.1

						АПУ2-126-1Б,2Б-02-АР			
7	1	–	13-13		03.13	Многоэтажный жилой дом с нежилыми помещениями, пристроенными магазином, подземной автостоянкой в границах улиц 8 Марта–Авиационной– Сокольй 8 Чкаловском районе г. Екатеринбурге			
6	–	Нов.	336-12		11.12				
Изм.	Кол.уч.	Лист	Док.	Подпись	Дата		Стадия	Лист	Листов
Гл. арх.		Земцова			11.12	Жилой дом 1Б Подземная автостоянка 2Б Пусковой комплекс 2	Р	40	
Н.контр.		Рыжкова							
Разраб.		Сорина				Отделочный план 23 этажа	ЗАО "Корпорация "Атомстройкомплекс"		
Проверил		Земцова							
Исполнил		Сорина							

Инв. № подл. | Подпись и дата | Взам. инв. №

Формат 1.25А1

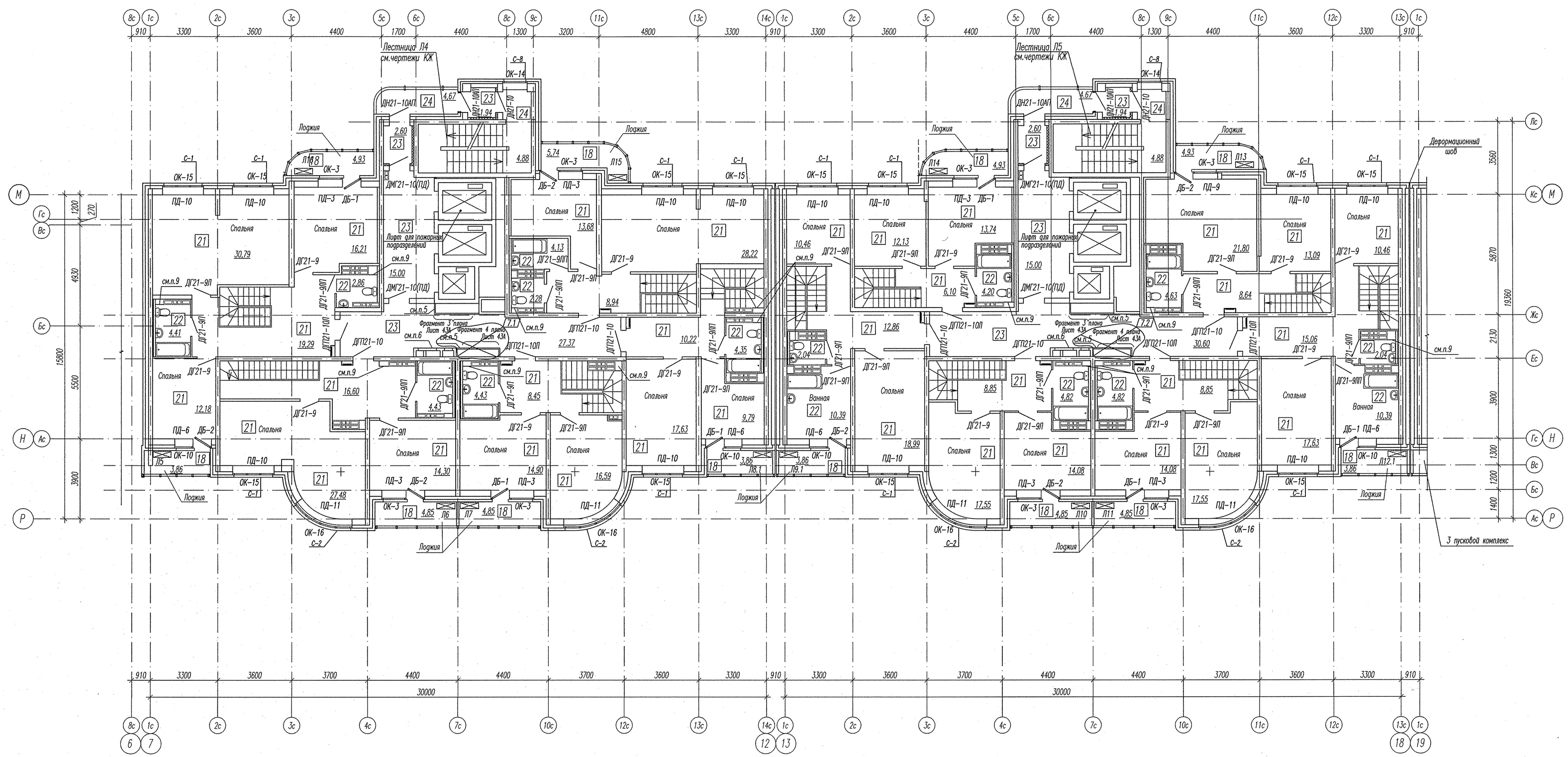

Компоновочная схема

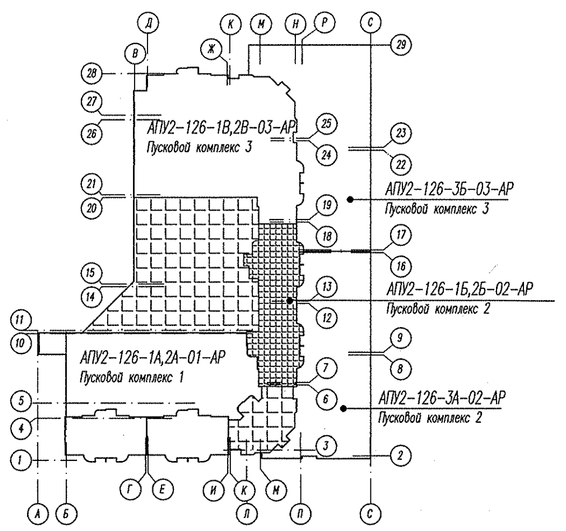

УСЛОВНЫЕ ОБОЗНАЧЕНИЯ:

- 70 (115) – перегородки из блоков силикатных полнотелых с пазогребневыми элементами
- 200 – несущие монолитные железобетонные стены
- 100 (50, 150) – зашивка ГВЛ по каркасу ТИГИ KNAUF
- 39,72 – жилая площадь квартиры
- 58,60 – общая площадь квартиры без лоджии и балкона
- 59,49 – общая площадь квартиры с лоджией и балконом (с коэффициентом – лоджия 0,5)
- 60,68 – общая площадь квартиры с лоджией и балконом (с коэффициентом – лоджия 0,7)
- 61,57 – общая площадь квартиры с лоджией и балконом (с коэффициентом 1)
- 14 – тип пола
- Л1.1 – вид лоджии
- – место установки кондиционеров

1. Кладочный план 24 этажа см. лист 14.
2. Экспликацию полов см. лист 42, ведомость отделки помещений см. лист 43А.
3. Схема заполнения оконных проемов и спецификацию элементов заполнения оконных и дверных проемов см. лист 44.
4. Утепление стен тамбуров выполнить по узлу 10 на листе 50 минплитой плотностью 45кг/м3), с последующей зашивкой листами ГВЛ толщиной 12мм в 2 слоя по каркасу ТИГИ KNAUF. Элементы утепления тамбуров учтены в спецификации элементов утепления внутренних стен и перекрытий, элементов исполнения наш этажных и квартирных щитков, зашивки коммуникаций на листе 52.
5. Стояки коммуникаций ОВ, ВК в общих коридорах зашить листами ГВЛ толщиной 12мм в 2 слоя по каркасу ТИГИ KNAUF с последующей установкой ЩЭ2, см. лист 43А. Щитки этажные ЩЭ2 учтены в спецификации элементов заполнения оконных и дверных проемов, лист 44.
6. Ниши для этажных электрощитков выполнить в перегородках из силикатного кирпича производства SiMol, а квартирных – из ГВЛ толщиной 12мм в 1 слой по каркасу KNAUF, схема см. лист 43. Электросчетчики на 24 этаже не устанавливать.
Установить щит этажный ЩЭ1. Щитки этажные ЩЭ1 учтены в спецификации элементов заполнения оконных и дверных проемов, лист 44.
7. Схема расположения элементов лоджий Л1...Л16 см. листы 45,46.
9. В указанном месте стояки ВК на 4,7,10,13,16,19,21,24 этажах зашить листами ГВЛ по каркасу ТИГИ KNAUF с устройством отверстия 300х400(h), на на высоте 900 мм от пола (уточнить по месту) с последующей установкой люка ЛКМ1. Люки ЛКМ1 учтены в спецификации элементов заполнения оконных и дверных проемов на листе 44.

Изм.	Кол.уч.	Лист	Nдок.	Подпись	Дата	АПУ2-126-1Б,2Б-02-АР			
7	2	–	13-13		03.13	Многоэтажный жилой дом с нежилыми помещениями, пристроенными магазинами, подземной автостоянкой в арганцах улиц 8 Марта–Авиационной– Соколова в Чкаловском районе г. Екатеринбурге			
6	–	Нов.	636-12		12.12				
Гл. арх.		Земцова			12.12	Жилой дом 1Б Подземная автостоянка 2Б Пусковой комплекс 2	Стадия	Лист	Листов
Н.контр.		Рыжкова					Р	41	
Разраб.		Горина				Этажный план 24 этажа	ЗАО "Корпорация "Атомстройкомплекс"		
Проверил		Земцова							
Исполнил		Горина							

Инв. N подл. | Подпись и дата | Взам. инв. N

Формат 1.25А1

Вход N1
Фрагмент плана на отм. +4,750
Лист 21

Вход N2
Фрагмент плана на отм. +5,550
Лист 21

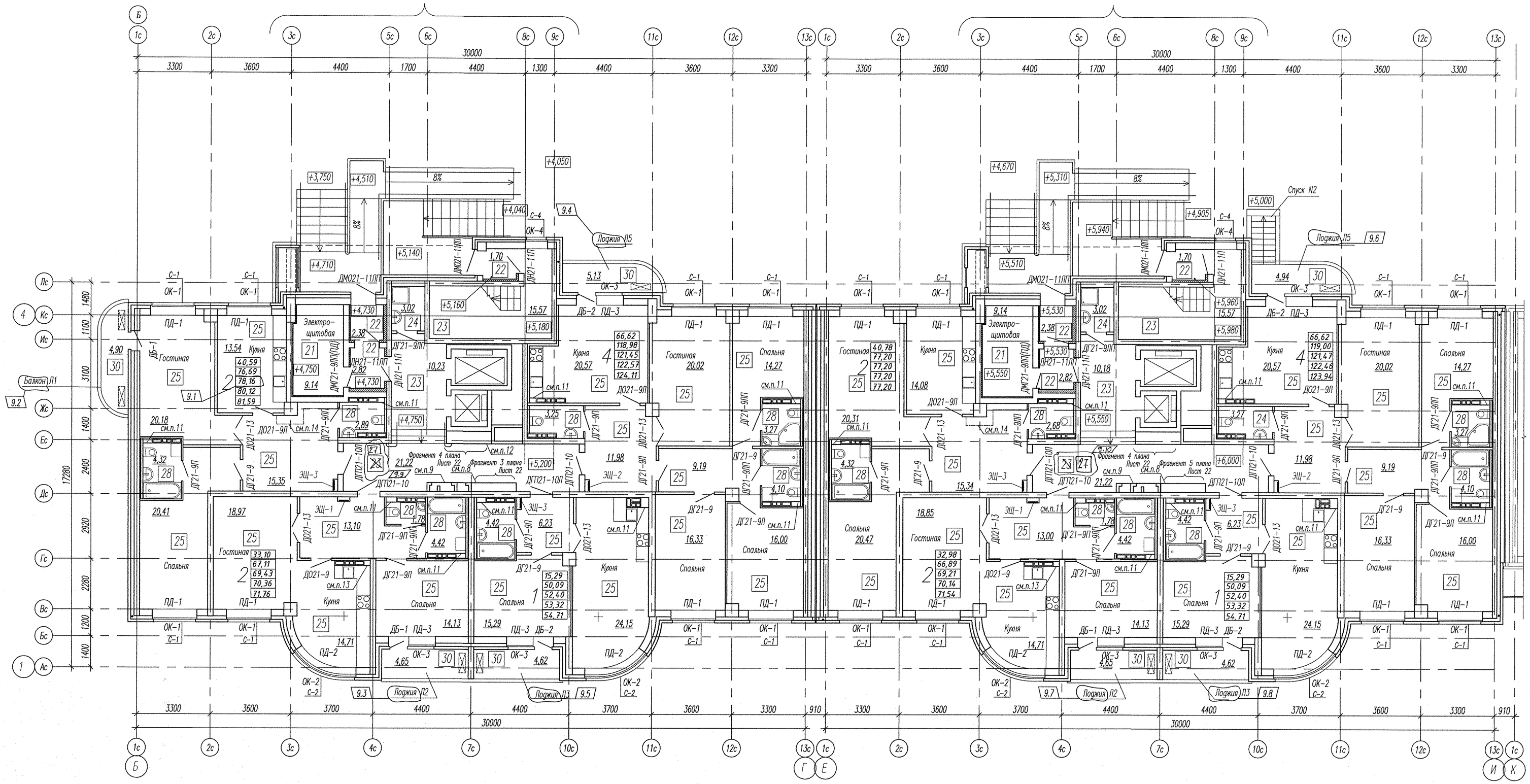

КОМПОНОВОЧНАЯ СХЕМА

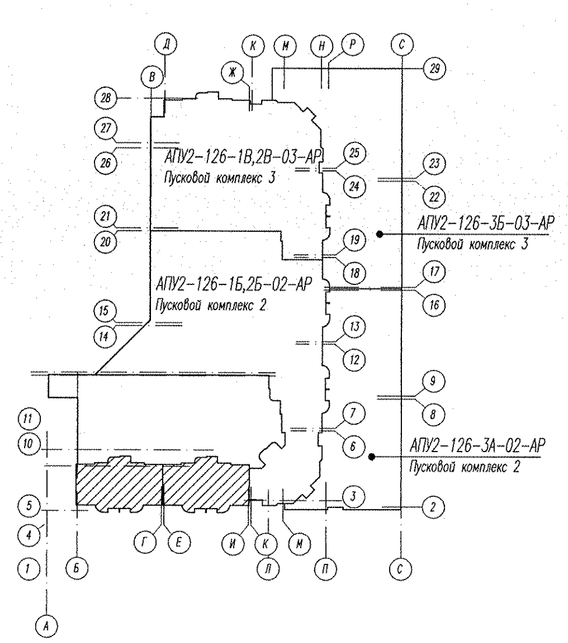

УСЛОВНЫЕ ОБОЗНАЧЕНИЯ:

70 (115) – перегородки из блоков силикатных полнотелых с пазогребневыми элементами

200 – несущие монолитные железобетонные стены

100 (50, 150) – зашивка ГВЛ по каркасу ТИГИ KNOUF

39,72	– жилая площадь квартиры
58,60	– общая площадь квартиры без лоджии и балкона
59,49	– общая площадь квартиры с лоджией и балконом (с коэффициентом – лоджия 0,5)
60,68	– общая площадь квартиры с лоджией и балконом (с коэффициентом – лоджия 0,7)
61,57	– общая площадь квартиры с лоджией и балконом (с коэффициентом 1)

14 – тип пола

Л1.1 – вид лоджии

– место установки кондиционеров

1. Кладочный план 1 этажа см. лист 8.
2. Экспликацию полов см. лист 34, ведомость отделки помещений см. лист 22.
3. Схемы заполнения оконных проемов, см. лист 37 и спецификацию элементов заполнения оконных и дверных проемов см. лист 36.
4. Крыльца и пандусы облицевать тротуарной плиткой по узлам 53...55 лист 21.
5. Ограждения крылец см. лист 41.
6. Внутренние лестницы облицевать бетонными проступями. Ограждения внутренних лестниц и облицовка учтены в спецификации элементов внутренних лестниц на листе 15.
7. Утепление стен тамбуров см. лист 21. Перекрытие тамбуров входа подшить снизу минплитой, плотность 45кг/м3 (см. лист 21), с последующей зашивкой листами ГВЛ толщиной 12мм в 1 слой по каркасу ТИГИ KNAUF. Перекрытия электрощитовой подшить снизу минплитой, плотностью 45 кг/м3 толщиной 100 мм, с последующей зашивкой листами ГВЛ толщиной 12мм в 1 слой по каркасу ТИГИ KNAUF. Перекрытия помещений уборочного инвентаря подшить снизу минплитой, плотность 45 кг/м3 толщиной 200 мм , с последующей зашивкой листами ГВЛ толщиной 12мм в 2 слоя по каркасу ТИГИ KNAUF. Элементы утепления тамбуров учтены в спецификации элементов утепления внутренних стен и перекрытий, элементов исполнения ниш этажных и квартирных щитков, зашивки коммуникаций на листе 44.
8. Стояки коммуникаций ОВ в общих коридорах зашить листами ГВЛ толщиной 12мм в 1 слой по каркасу ТИГИ KNAUF с последующей установкой ЩЭ2, см. лист 37. Этажные щиты ЩЭ2 учтены в спецификации элементов заполнения оконных и дверных проемов, лист 36.
9. Ниши для этажных электрощитков выполнить в перегородках из силикатного кирпича производства SiMat, а квартирных – из ГВЛ толщиной 12мм в 1 слой по каркасу KNAUF, схемы см. лист 22. Установить щит этажный ЩЭ1. Щитки этажные ЩЭ1 учтены в спецификации элементов заполнения оконных и дверных проемов. лист 36.
10. Схемы расположения элементов лоджий Л1.1...Л1.5, Л1...Л5 см. листы 37, 38.
11. Зашивка листами ГВЛ по каркасу ТИГИ KNAUF с устройством отверстия 300х400(h), низ на высоте 900 мм от пола (уточнить по месту) с последующей установкой люка ЛКМ1. Люки ЛКМ1 учтены в спецификации элементов заполнения оконных и дверных проемов на листе 36.
12. Стояки ВК зашить листами ГВЛ в 2 слоя по каркасу ТИГИ KNAUF с устройством на 1 этаже отверстия 880х1600(h), низ на высоте 300 мм от пола (уточнить по месту) с последующей установкой щита этажного ЩЭ2. Щитки ЩЭ2 учтены в спецификации элементов заполнения оконных и дверных проемов на листе 36.
13. Зашивка листами ГВЛ по каркасу ТИГИ KNAUF с устройством отверстия 250х400(h), низ на высоте 900 мм от пола (уточнить по месту) с последующей установкой люка ЛКМ2. Люки ЛКМ2 учтены в спецификации элементов заполнения оконных и дверных проемов на листе 36.
14. В указанных местах воздуховод зашить листами ГВЛ толщиной 12мм в 1 слой по каркасу ТИГИ KNAU. Элементы зашивки указаны в спецификации элементов утепления внутренних стен и перекрытий, элементов исполнения ниш этажных и квартирных щитков, зашивки коммуникаций на листе 44.

Изм.	Кол.уч.	Лист.	Nдок.	Подпись	Дата
9	10	–	610-12		12.12
7	–	Нов.	489-12		10.12

Гл. арх.	Земцова	10.12
Н.контр.	Рыжкова	
Зав.груп.	Второва	
Разраб.	Эбель	
Проверил	Земцова	
Исполнил	Эбель	

АПУ2-126-1А,2А-01-АР

Многоэтажный жилой дом с нежилыми помещениями, пристроенными магазинами, подземной автостоянкой в границах улиц 8 Марта–Авиационной– Союзной в Чкаловском районе г. Екатеринбурга

Жилой дом 1А с нежилыми помещениями. Подземная автостоянка 2А Пусковой комплекс 1

Стадия	Лист	Листов
Р	31	

Отделочный план 1 этажа на отм. +5,200; +6,000.

ЗАО "Корпорация "Атомстройкомплекс"

Формат А1

Инв. N подл. | Подпись и дата | Взам. инв. N

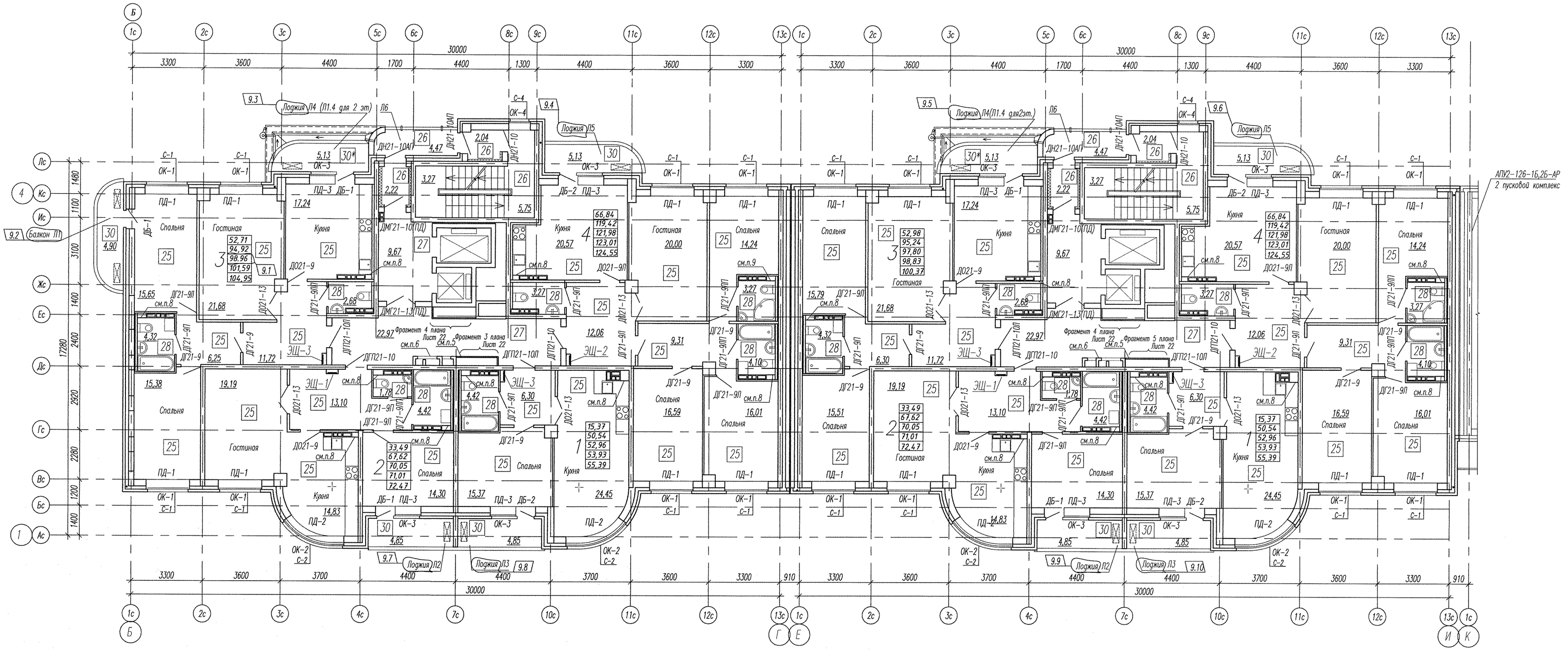

КОМПОНОВОЧНАЯ СХЕМА

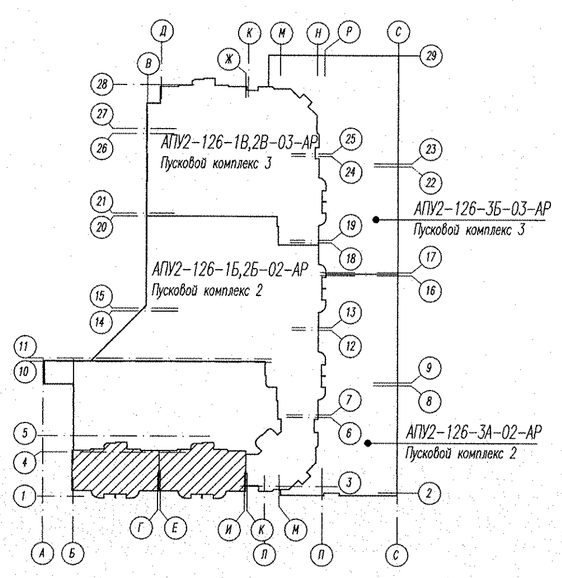

ФРАГМЕНТ ОТДЕЛОЧНОГО ПЛАНА 3 ЭТАЖА (ОТМ.+11,400)
В ОСЯХ 9с-13с/Ас-Лс, КОМПОНОВОЧНЫХ Б-Г

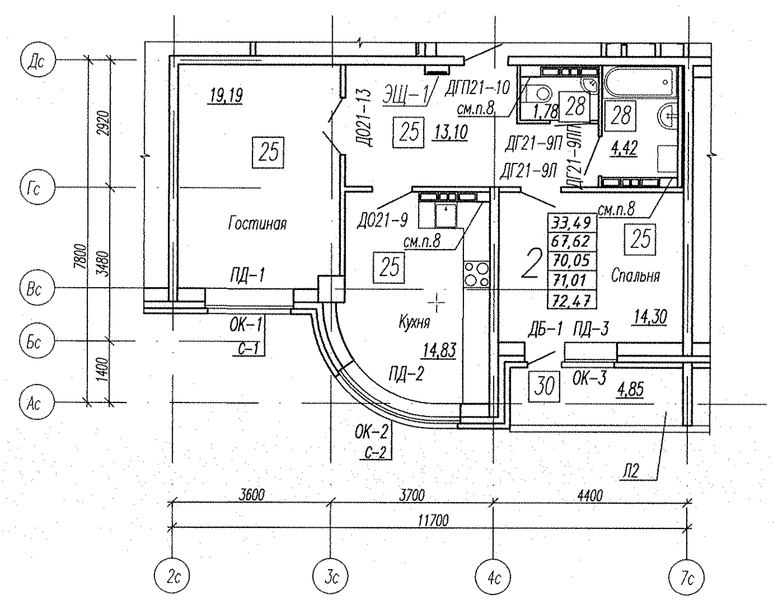

ФРАГМЕНТ ОТДЕЛОЧНОГО ПЛАНА 6 ЭТАЖА (ОТМ.+20.700)
В ОСЯХ 9С-13С/АС-ЛС, КОМПОНОВОЧНЫХ Б-Г

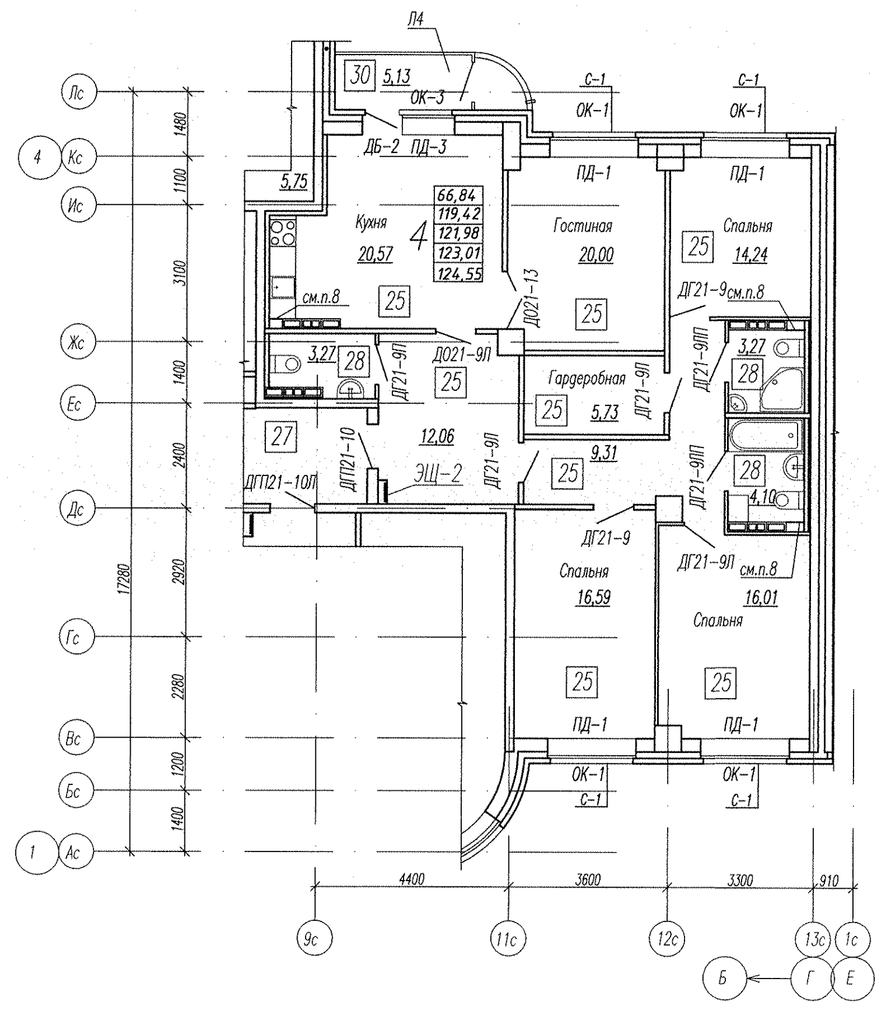

УСЛОВНЫЕ ОБОЗНАЧЕНИЯ:

70 (115) – перегородки из блоков силикатных полнотелых с пазогребневыми элементами

200 – несущие монолитные железобетонные стены

100 (50, 150) – зашивка ГВЛ по каркасу ТИГИ KNOUF

39,72 – жилая площадь квартиры
58,60 – общая площадь квартиры без лоджии и балкона
59,49 – общая площадь квартиры с лоджией и балконом (с коэффициентом – лоджия 0,5)
60,68 – общая площадь квартиры с лоджией и балконом (с коэффициентом – лоджия 0,7)
61,57 – общая площадь квартиры с лоджией и балконом (с коэффициентом 1)

14 – тип пола

Л1 – вид лоджии

– место установки кондиционеров

1. Квадочный план 2...10 этажа см. лист 9.
2. Экспликацию полов см. лист 34, ведомость отделки помещений см. лист 22.
3. Схемы заполнения оконных проемов, лист 37 и спецификацию элементов заполнения оконных и дверных проемов см. лист 36.
4. Утепление стен тамбуров выполнить по узлу 56 на листе 46 минплитой плотностью 45кг/м3), с последующей зашивкой листами ГВЛ толщиной 12мм в 2 слоя по каркасу ТИГИ KNAUF. Элементы утепления тамбуров учтены в спецификации элементов утепления внутренних стен и перекрытий, элементов исполнения ниш этажных и квартирных щитков, зашивки коммуникаций на листе 44.
5. Стояки коммуникаций ОВ в общих коридорах зашить листами ГВЛ толщиной 12мм в 2 слоя по каркасу ТИГИ KNAUF с последующей установкой ЩЭ2, см. лист 22. Щиты этажные ЩЭ2 учтены в спецификации элементов заполнения оконных и дверных проемов, лист 36.
6. Ниши для этажных электрощитков выполнить в перегородках из селикатного кирпича производства SiMat, а квартирных – из ГВЛ толщиной 12мм в 1 слой по каркасу KNAUF, схемы см. лист 45. Установить щит этажный ЩЭ1. Щитки этажные ЩЭ1 учтены в спецификации элементов заполнения оконных и дверных проемов. лист 36.
7. Схемы расположения элементов лоджий Л1.5, Л1...Л5 см. листы 38. 39.
8. В указанном месте стояки ВК на 4,7,10 этажах зашить листами ГВЛ по каркасу ТИГИ KNAUF с устройством отверстия 300х400(h), низ на высоте 900 мм от пола (уточнить по месту) с последующей установкой люка ЛКМ1. Люки ЛКМ1 учтены в спецификации элементов заполнения оконных и дверных проемов на листе 36.
9. В указанном месте стояки ВК на 4,7,10 этажах зашить листами ГВЛ по каркасу ТИГИ KNAUF с устройством отверстия 300х400(h), низ на высоте 900 мм от пола (уточнить по месту) с последующей установкой люка ЛКМ1. Люки ЛКМ1 учтены в спецификации элементов заполнения оконных и дверных проемов на листе 36.

Изм.	Кол.уч.	Лист.	Nдок.	Подпись	Дата
9	10	–	610-12		12.12
7	–	Нов.	489-12		10.12
Гл. арх.		Земцова			10.12
Н.контр.		Рыжкова			
Зав.груп.		Второва			
Разраб.		Эбель			
Проверил		Земцова			
Исполнил		Эбель			

АПУ2-126-1А,2А-01-АР

Многоэтажный жилой дом с нежилыми помещениями, пристроенными магазинами, подземной автостоянкой в кварталах улиц 8 Марта–Авиационной– Союзной в Чкаловском районе г. Екатеринбурга

Жилой дом 1А с нежилыми помещениями.
Подземная автостоянка 2А
Пусковой комплекс 1

Стадия: Р | Лист: 32 | Листов:

Опалубочный план 2...10 этажей. Фрагмент опалубочного плана 6 этажа (отм.+20,700) в осях 9с-13с/Ас-Лс; компоновочная Б-Г. Фрагмент опалубочного плана 3 этажа (отм.+11,400) в осях 9с-13с/Ас-Лс; компоновочная Б-Г

ЗАО "Корпорация "Атомстройкомплекс"

Формат А1

Инв. N подл. | Подпись и дата | Взам. инв. N

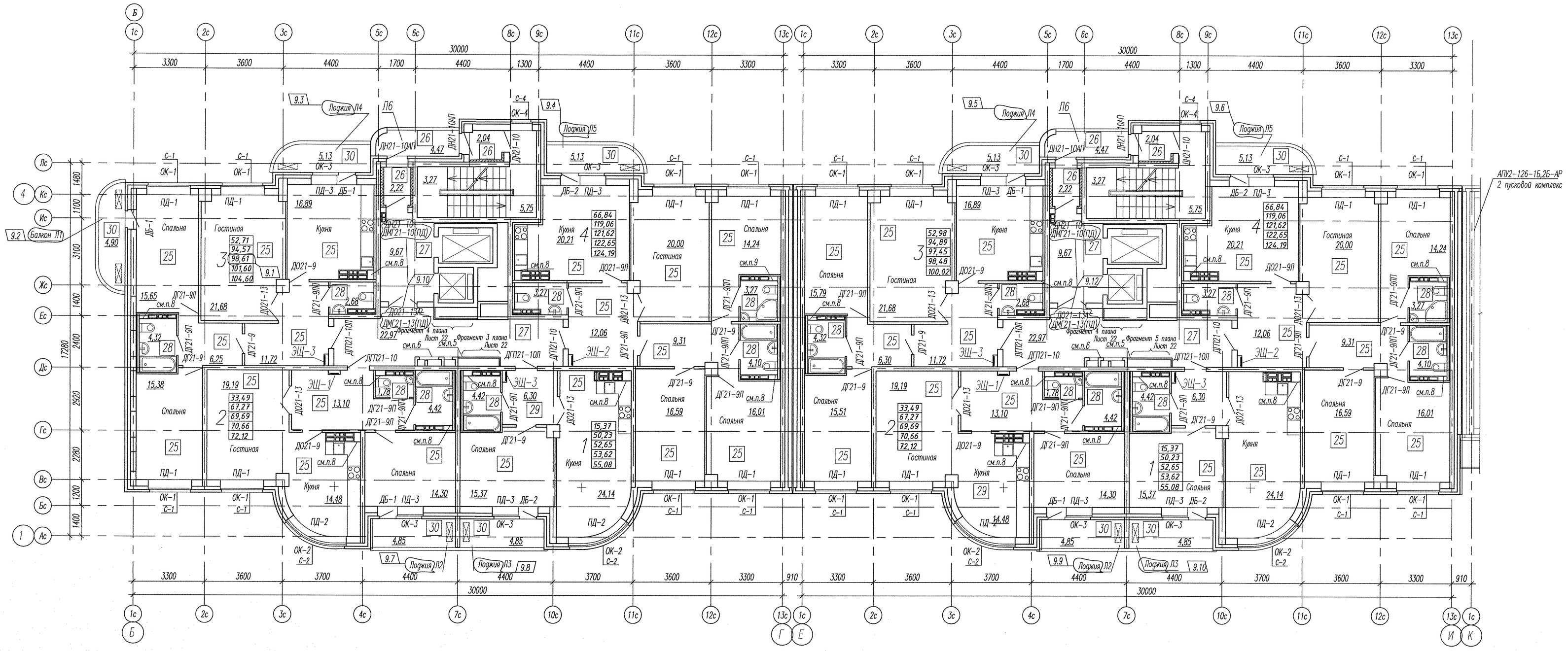

ФРАГМЕНТ ОТДЕЛОЧНОГО ПЛАНА 12 ЭТАЖА (ОТМ.+45.400)
В ОСЯХ 7С–11С/АС–ДС, КОМПОНОВОЧНЫХ Б–Г

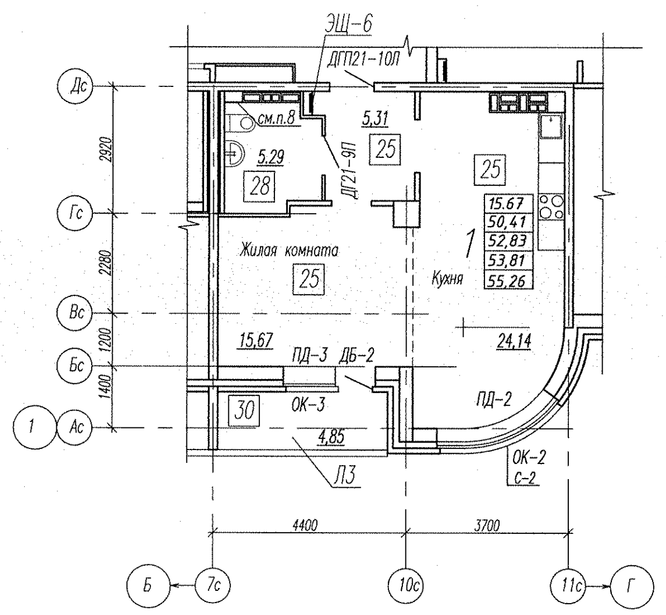

УСЛОВНЫЕ ОБОЗНАЧЕНИЯ:

- 70 (115) – перегородки из блоков силикатных полнотелых с пазогребневыми элементами
- 200 – несущие монолитные железобетонные стены
- 100 (50, 150) – зашивка ГВЛ по карскасу ТИГИ KNOUF
- 39,72 – жилая площадь квартиры
- 58,60 – общая площадь квартиры без лоджии и балкона
- 59,49 – общая площадь квартиры с лоджией и балконом (с коэффициентом – лоджия 0,5)
- 60,68 – общая площадь квартиры с лоджией и балконом (с коэффициентом – лоджия 0,7)
- 61,57 – общая площадь квартиры с лоджией и балконом (с коэффициентом 1)
- 14 – тип пола
- Л1 – вид лоджии

1. Кладочный план 11...17 этажей см. лист 10.
2. Экспликацию полов см. лист 34, ведомость отделки помещений см. лист 22.
3. Схемы заполнения оконных проемов, лист 37 и спецификацию элементов заполнения оконных и дверных проемов см. лист 36.
4. Утепление стен тамбуров выполнить по узлу 56 на листе 46 минплитой плотностью 45кг/м3), с последующей зашивкой листами ГВЛ толщиной 12мм в 2 слоя по каркасу ТИГИ KNAUF. Элементы утепления тамбуров учтены в спецификации элементов утепления внутренних стен и перекрытий, элементов исполнения ниш этажных и квартирных щитков, зашивки коммуникаций на листе 44.
5. Стояки коммуникаций ОВ в общих коридорах зашить листами ГВЛ толщиной 12мм в 2 слоя по каркасу ТИГИ KNAUF с последующей установкой ЩЭ2, см. лист 22. Щиты этажные ЩЭ2 учтены в спецификации элементов заполнения оконных и дверных проемов, лист 36.
6. Ниши для этажных электрощитков выполнить в перегородках из селикатного кирпича производства SiMat, а квартирных – из ГВЛ толщиной 12мм в 1 слой по каркасу KNAUF, схемы см. лист 45. Установить щит этажный ЩЭ1. Щитки этажные ЩЭ1 учтены в спецификации элементов заполнения оконных и дверных проемов. лист 36.
8. В указанном месте стояки ВК на 13,17 этажах зашить листами ГВЛ по каркасу ТИГИ KNAUF с устройством отверстия 300х400(h), низ на высоте 900 мм от пола (уточнить по месту) с последующей установкой люка ЛКМ1. Люки ЛКМ1 учтены в спецификации элементов заполнения оконных и дверных проемов на листе 36.
9. В указанном месте стояки ВК на 13,15 этажах зашить листами ГВЛ по каркасу ТИГИ KNAUF с устройством отверстия 300х400(h), низ на высоте 900 мм от пола (уточнить по месту) с последующей установкой люка ЛКМ1. Люки ЛКМ1 учтены в спецификации элементов заполнения оконных и дверных проемов на листе 36.

КОМПОНОВОЧНАЯ СХЕМА

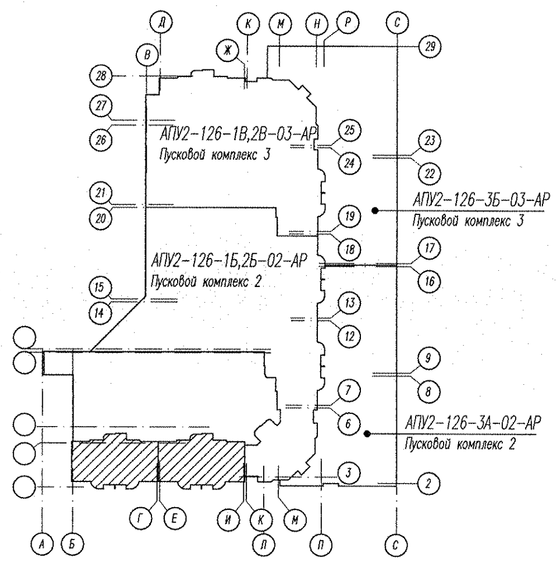

Изм.	Кол.уч.	Лист.	Nдок.	Подпись	Дата
9	12	–	610-12		12.12
8	2	–	528-12		10.12
7	–	Нов.	489-12		10.12

Гл. арх.	Земцова		10.12
Н.контр.	Рыжкова		
Зав.груп.	Второва		
Разраб.	Эбель		
Проверил	Земцова		
Исполнил	Эбель		

АПУ2-126-1А,2А-01-АР

Многоэтажный жилой дом с нежилыми помещениями, пристроенными магазинами, подземной автостоянкой в гранцах улиц 8 Марта–Авиационной– Союзной в Чкаловском районе г. Екатеринбурге

Жилой дом 1А с нежилыми помещениями.
Подземная автостоянка 2А
Пусковой комплекс 1

Отделочные планы 11...17 этажей. Фрагмент отделочного плана 12 этажа (отм.+45.400) в осях 7с–11с/Ас–Дс, компоновочных Б–Г

Стадия	Лист	Листов
Р	33	

ЗАО "Корпорация "Атомстройкомплекс"

Формат А1

Взам. инв. N | Подпись и дата | Инв. N подл.